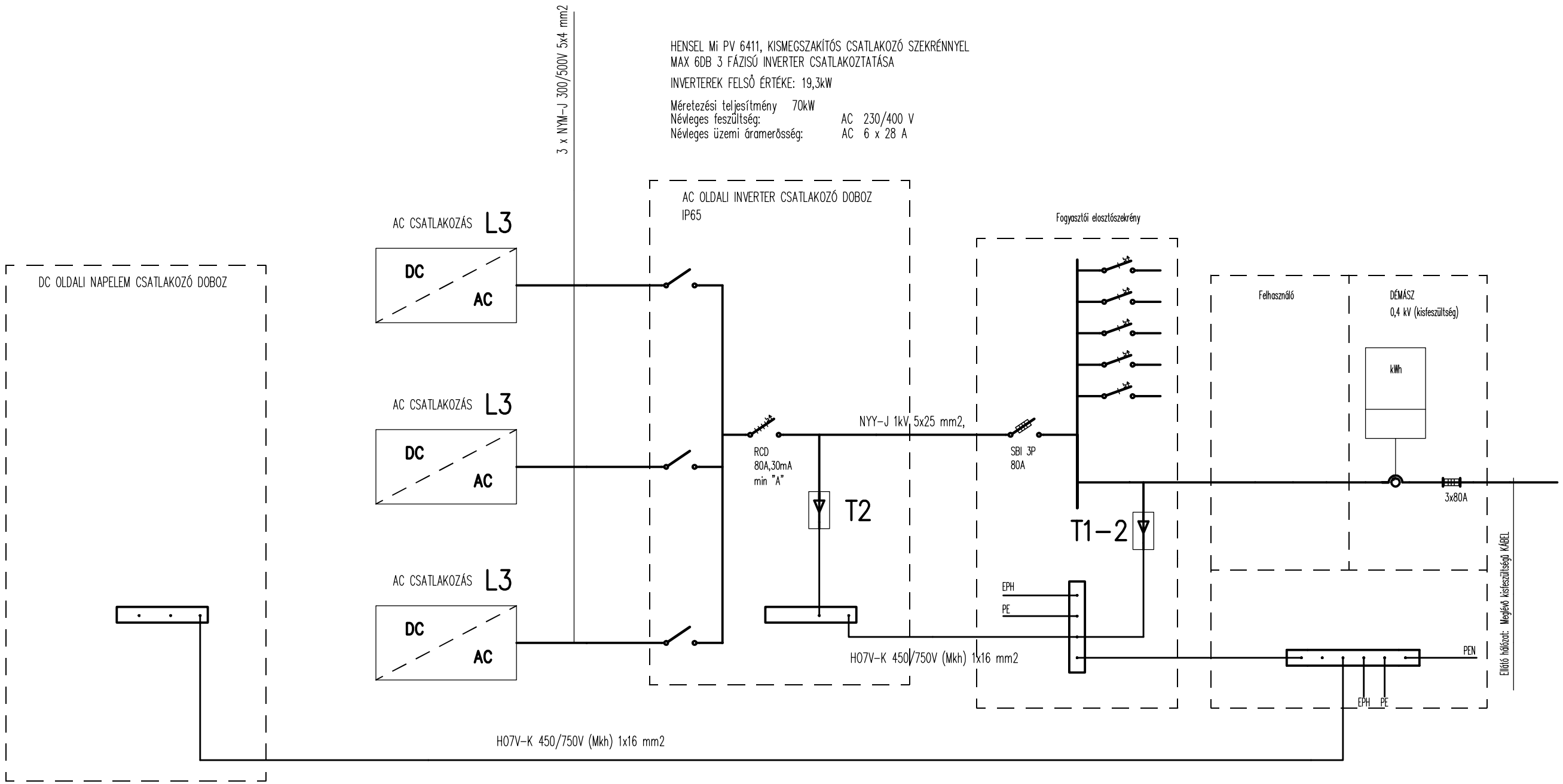


AC TÚLFESZÜLTSÉGVÉDELEM

| | |
|---|---|
| Típus: | Dehnguard |
| Méretezési feszültség: | 275 V |
| Villám levezetőképesség: | 25 kA (8/20) |
| Névl. levezetőképesség: | 12,5 kA (8/20) |
| Védelmi szint: | (5kV,8/20)=1kV, (15kV,8/20)=1,5kV, |

AC SZAKASZKAPCSOLÓ

| | |
|---|---|
| Típus: | NH 00 |
| Pólusszám: | 3 |
| Névleges áram: | 125 A |
| Hibavédelmi osztály: | II |

AC TÚLÁRAM-- ÉS ZÁRLATVÉDELEM

| | |
|---|---|
| Típus: | SBI |
| Pólusszám: | 3 |
| Névleges áram: | 80 A |
| Kioldvadási karakterisztika: | C |

AC ELOSZTÓ

| | |
|---|---|
| Típus: | |
| Hibavédelmi osztály: | |
| IP védettség: | |
| Áramkör szám: | |

CSATLAKOZÁSI PONT TÚLFESZÜLTSÉGVÉDELEM

| | |
|---|---|
| Típus: | Dehnblock |
| Méretezési feszültség: | 255 V |
| Villám levezetőképesség: | 50A |
| Névl. levezetőképesség: | 25 kA |
| Védelmi szint: | 4 kV |

PROJEKT:

**KEOP 7.13.0/15**

Váci Egyházmegye és Don Bosco Szalézi Társaság energetikai előkészítő munkái

MEGBÍZÓ:

**VÁCI EGYHÁZMEGYE ÉS A DON BOSCO SZALÉZI TÁRSASÁG ÁLTAL LÉTREHOZOTT KONZORCIUM**

2600 VÁC, MIGAZZI TÉR 1.

KÉPVISELI:
DR. BEER MIKLÓS MEGYÉSPÜSPÖK

TERVEZŐ:

1125 BUDAPEST,
KISS ÁRON UTCA 10. 1/1
06 30 527 6864
WWW.GLOBOM.HU
office@globom.hu

ÉPÜLET MEGNEVEZÉSE:

**Szent Kereszt** Katolikus Általános Iskola és Óvoda
**Cegléd, Pesti út 2-4.**

TERVFÁZIS:

**MŰSZAKI BEAVATKOZÁSI TERV**

TERVRAJZ :
**Napelemhez kapcsolódó ELVI RAJZ**

| RAJZSZÁM: | LÉPTÉK: | DÁTUM: |
|---|---|---|
| V-3 | | 2015.12.04. |