La 2.6
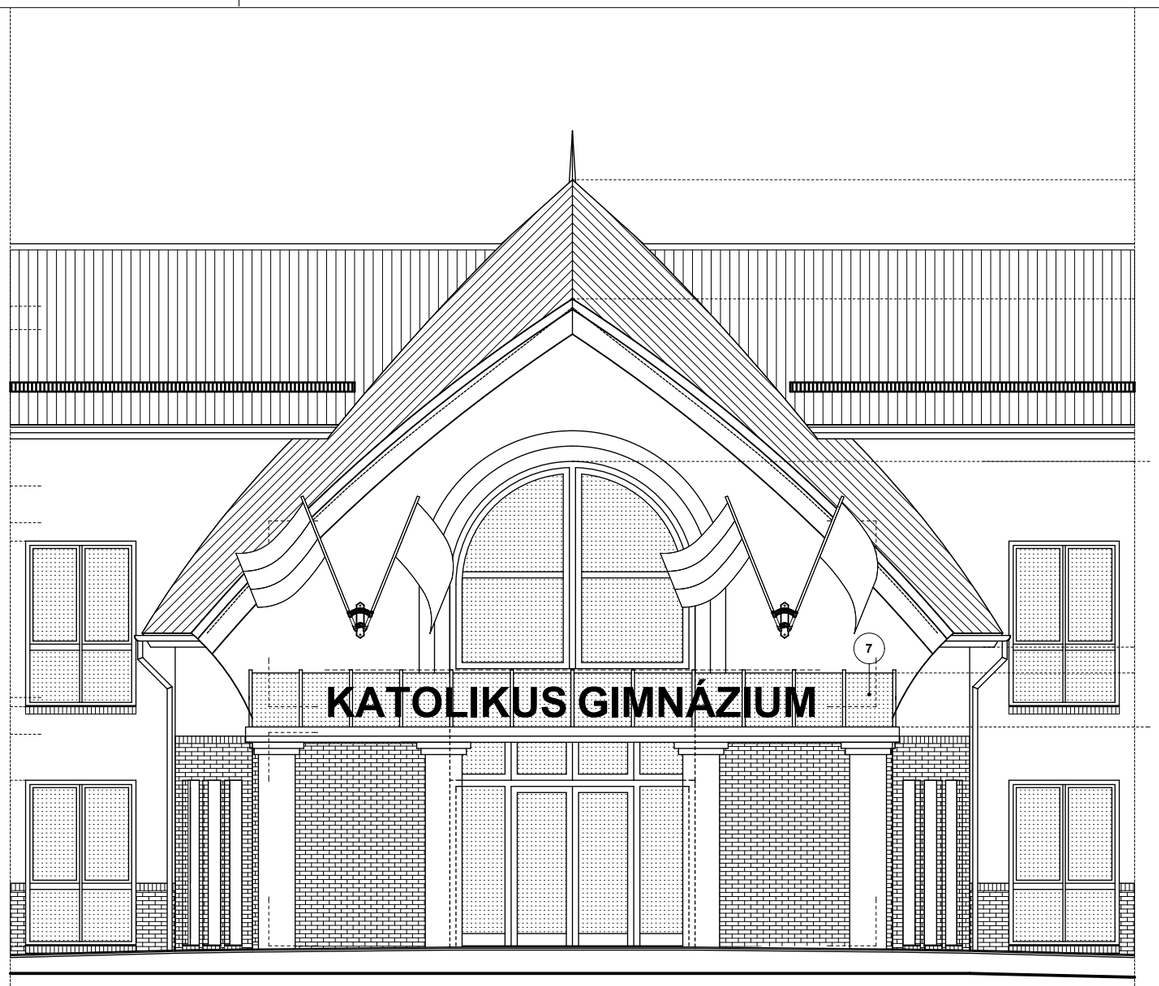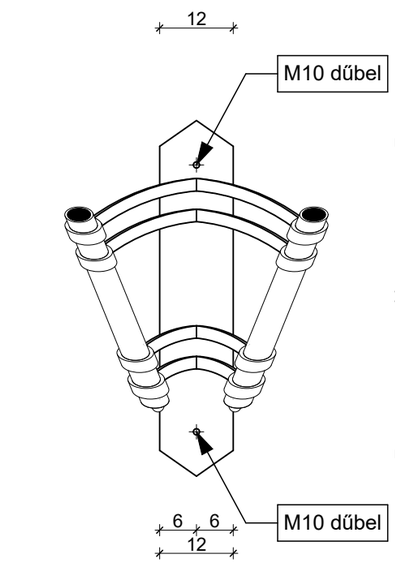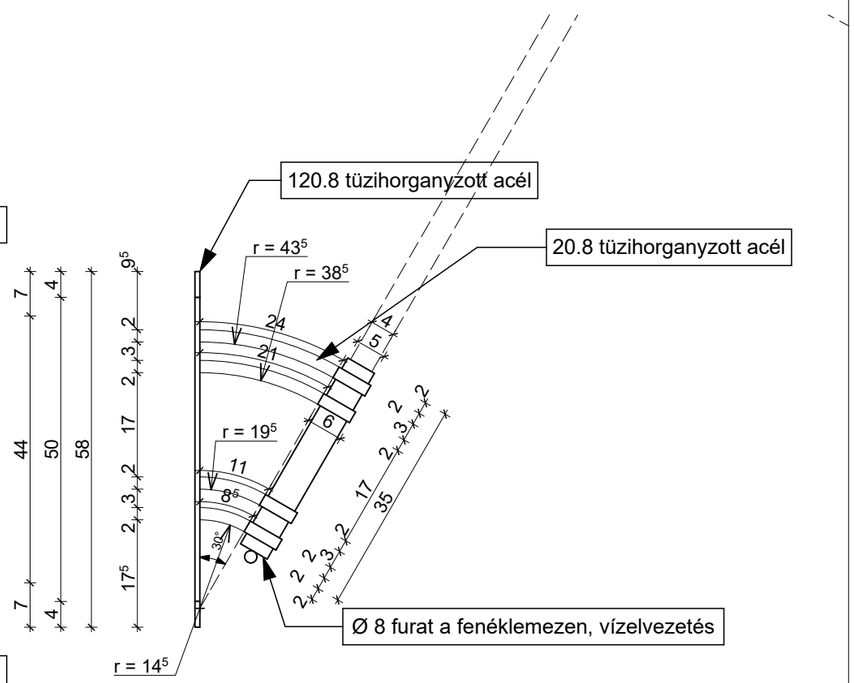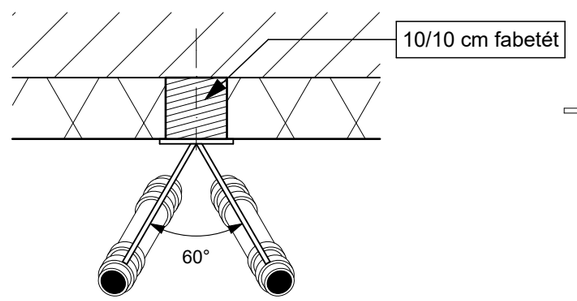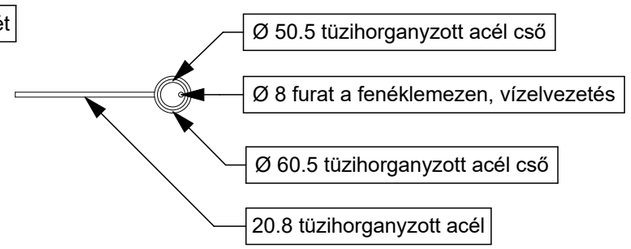
MEGNEVEZÉS:	ACÉL SZELLŐZŐZSALU
DARABSZÁM:	2 db
TÍPUS:	EGYEDI
ANYAG:	50.50.4 ZÁRTSZELVÉNY KERET, 25.50.3 SZÖGVAS KERET, 100.2 ACÉL LAMELLA, 20.3 ACÉL RÖGZÍTŐ, 0,2 mm ROZSDAMENTES ACÉL SZÖVET: 2 mm LYUK MÉRET,
FOGADÓ SZERKEZET:	MONOLIT VASBETON,
KIEGÉSZÍTŐ SZERKEZET:	
FELÜLETKEZELÉS:	TÜZIHORGANYZÁS, ALVIKORR 501 - BRONZ SZÍNŰ FESTÉK
EGYÉB MEGJEGYZÉS:	A ZSALU CSAK SZAKKIVITELEZŐ GYÁRTMÁNYTERVE ALAPJÁN KÉSZÜLHET!
RAJZ:	KIZÁRÓLAG JÓVÁHAGYOTT KIVITELEZŐI GYÁRTMÁNYTERV ALAPJÁN GYÁRTHATÓ MÉRETEK A GYÁRTÁS ELŐTT A HELYSZÍNEN ELLENŐRIZENDŐK!