II. ÜTEM:
23. CSP: FERDE TÁM ALSÓ CSOMÓPONTJÁNAK METSZETE

KÉSZÜL: 3 HELYEN

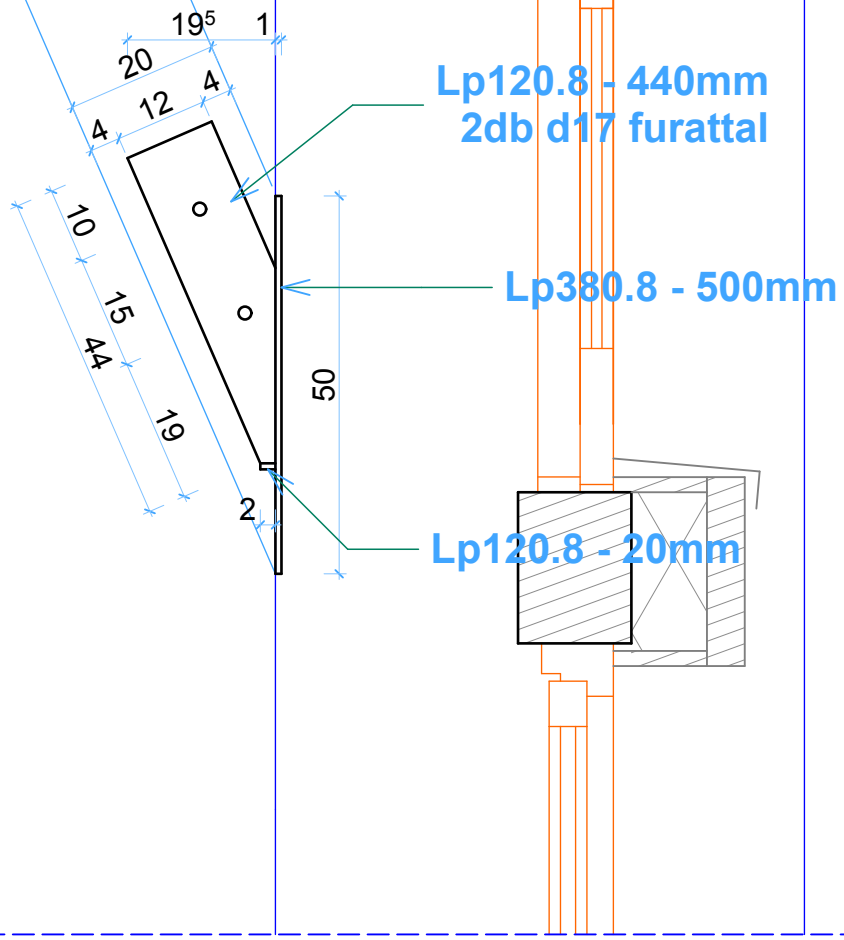

II. ÜTEM:
23. CSP: FERDE TÁM ALSÓ CSOMÓPONTJÁNAK ALAPRAJZA
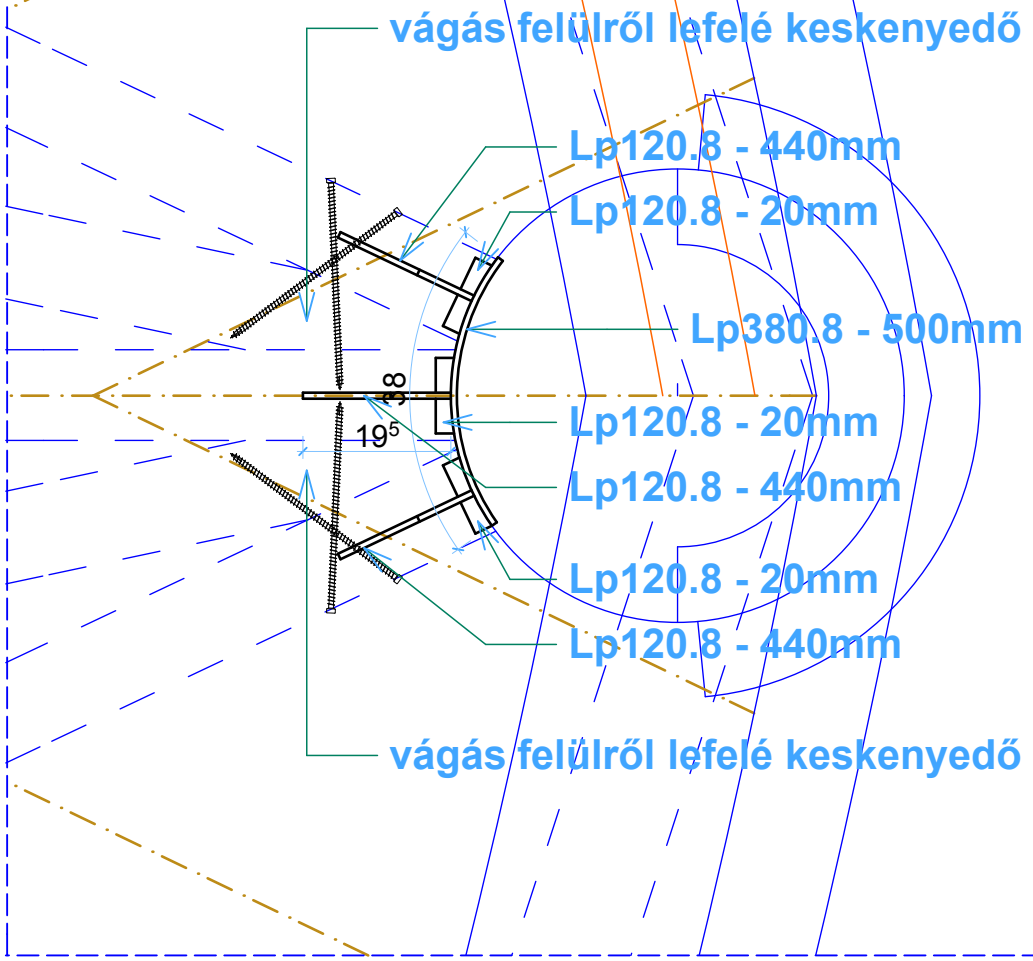
KÉSZÜL: 3 HELYEN