TÉRLABOR
1116 Budapest Hunyadi M út 32 II/2
06 20 9821240
terlabor@terlabor.hu
www.terlabor.hu

Somogyi Tamás
építész vezető tervező - É/1 01-4352

Somogyi Veronika
építész tervező - É 01-4784

belsőépítész munkatársak:

Lengyel Orsolya
belsőépítész tervező

Ékes Márton
építész munkatárs

Tóth Zoltán András
építész munkatárs

építész tervező:

Zsigmond László
KVADRUM ÉPÍTÉSZ KFT.

épületgépészet:

Szabó Péter
TEVIM KFT.

épületvillamosság:

Szelik Zsolt
PLAN-ET KFT.

megbízó:

Egyházmegyei Katolikus Iskolák Főhatósága
2600 Vác, Migazzi Kristóf tér 1.

tervfajta:

BELSŐÉPÍTÉSZETI TENDERTERV

project:

Veresegyházi Katolikus Gimnázium
2112 Veresegyház, Fő út 117-125., Hrsz:58

rajz:

LAKATOS SZERKEZETEK KONSZIGNÁCIÓ

léptéK:	dátum:
m 1 50	2017. 09. 17.

						revízió
B	-				-	

BELSŐ ASZTALOS KONSZIGNÁCIÓ

Méretek névleges méretek, DIN szabvány szerint! Kódok és általános megjegyzések ld. konszign. borítón!
Gyártás előtt a méretek a helyszínen ellenőrízendők! Beépítendő típus tervezővel egyeztetendő!

méret	konszign.szám
-	**BL-01A**

MEGNEVEZÉS	LÉPCSŐKORLÁT, FERDE SZAKASZ	MENNY.	összesen
JELLEMZŐ HELY	AL.1.01, FSZ.1.01. 1.EM.1.01, 2.EM.1.01 LÉPCSŐHÁZ	1.ütem	**42,47fm**
FALVTG., SZERK	25cm vastag monolit vasbeton	2.ütem	**-**
SZERK./ANYAG	∅50 szálcsiszolt rozsdamentes köracél, ∅20 szálcsiszolt rozsdamentes köracél	összesen	**42,47fm**
SZÍN, FELÜLETKÉPZÉS	szálcsiszolt rozsdamentes köracél, fa keményfa fogódzó 2 rtg. lakkozással		
KIEGÉSZÍTŐK	∅50 keményfa fogódzó sarkokban 5cm-es sugárú ívvel		
MEGJEGYZÉS	-		

A-A METSZET

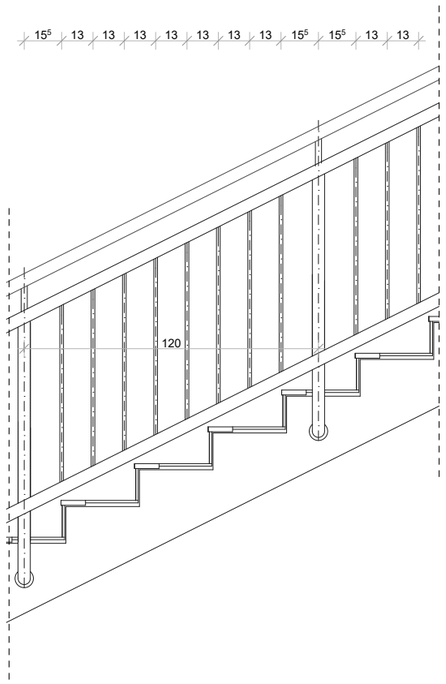

B-B METSZET

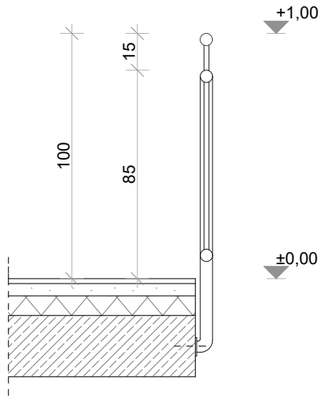

ALAPRAJZ

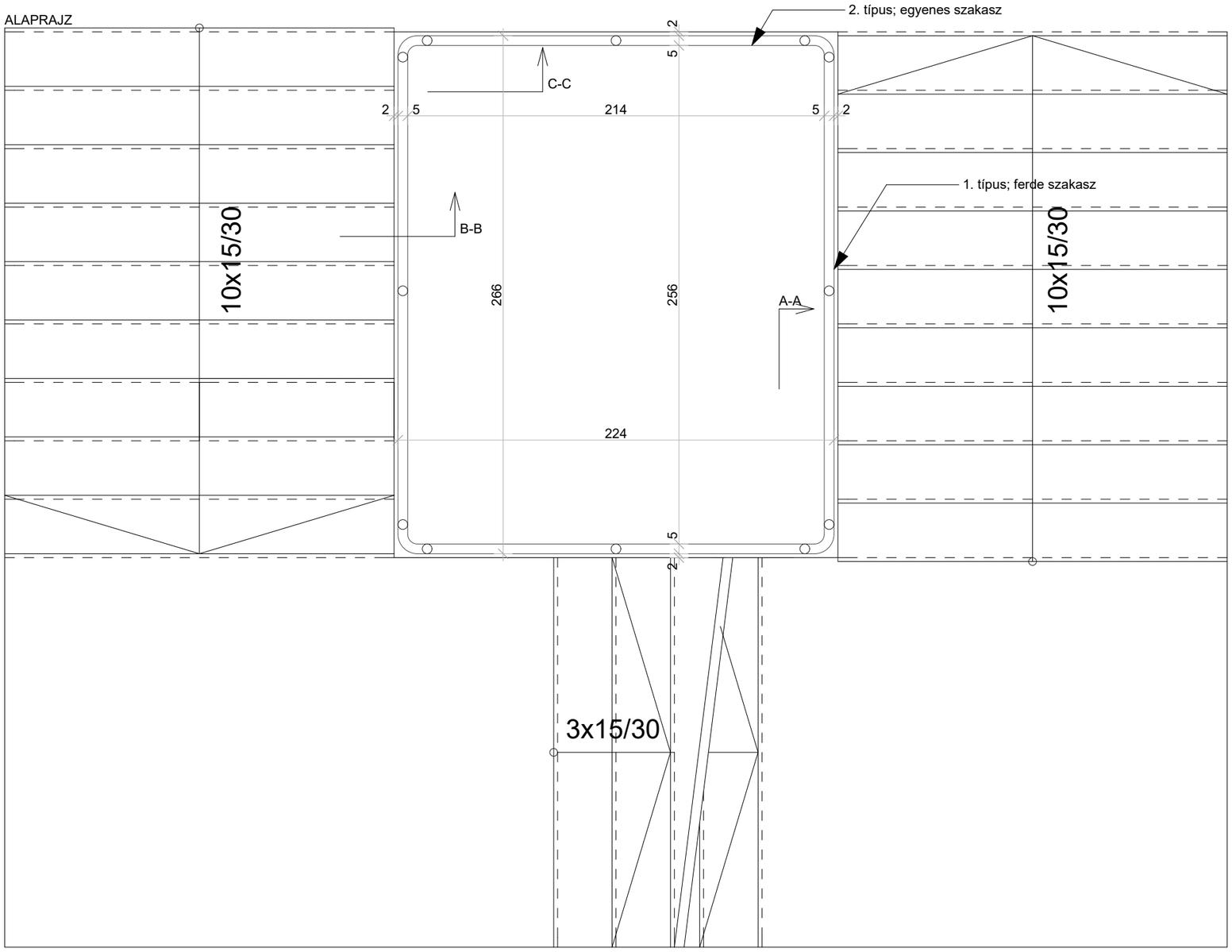

Méretek a helyszínen ellenőrizendők, kivitelezés előtt a terv a tervezővel egyeztetendő! A kiválasztásra kerülő anyagok, anyagszínek és szerkezeti megoldások a tervezővel egyeztetendők!	MEGBÍZÓ:	Egyházmegyei Katolikus Iskolák Főhatósága, 2600 Vác, Migazzi Kristóf tér 1	2017. 09. 17.
	TERVFAJTA:	Belsőépítészeti tenderterv	
	PROJECT:	Veresegyházi Katolikus Gimnázium,2112 Veresegyház, Fő út 117-125., Hrsz:58	M 1:25

BELSŐ LAKATOS KONSZIGNÁCIÓ

Méretek névleges méretek, DIN szabvány szerint! Kódok és általános megjegyzések ld. konszign. borítón!
Gyártás előtt a méretek a helyszínen ellenőrizendők! Beépítendő típus tervezővel egyeztetendő!

méret	konszign.szám
-	**BL-01B**

MEGNEVEZÉS	LÉPCSŐKORLÁT, EGYENES SZAKASZ	MENNY.	összesen
JELLEMZŐ HELY	AL.1.01, FSZ.1.01. 1.EM.1.01, 2.EM.1.01 LÉPCSŐHÁZ	1.ütem	**8,74fm**
FALVTG., SZERK	25cm vastag monolit vasbeton	2.ütem	**-**
SZERK./ANYAG	∅50 szálcsiszolt rozsdamentes köracél, ∅20 szálcsiszolt rozsdamentes köracél	összesen	**8,74fm**
SZÍN, FELÜLETKÉPZÉS	szálcsiszolt rozsdamentes köracél, fa keményfa fogódzó 2 rtg. lakkozással		
KIEGÉSZÍTŐK	∅50 keményfa fogódzó sarkokban 5cm-es sugárban		
MEGJEGYZÉS	-		

B-B METSZET

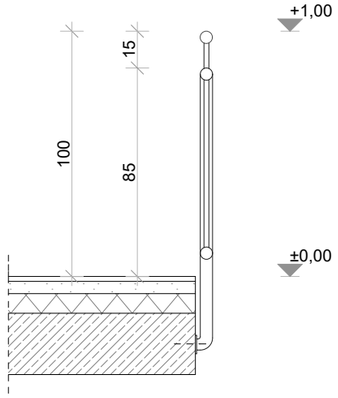

C-C METSZET

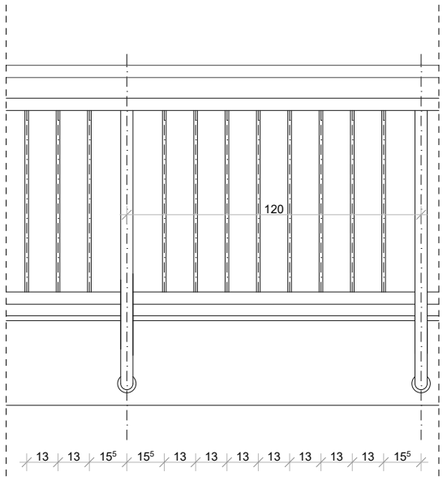

ALAPRAJZ

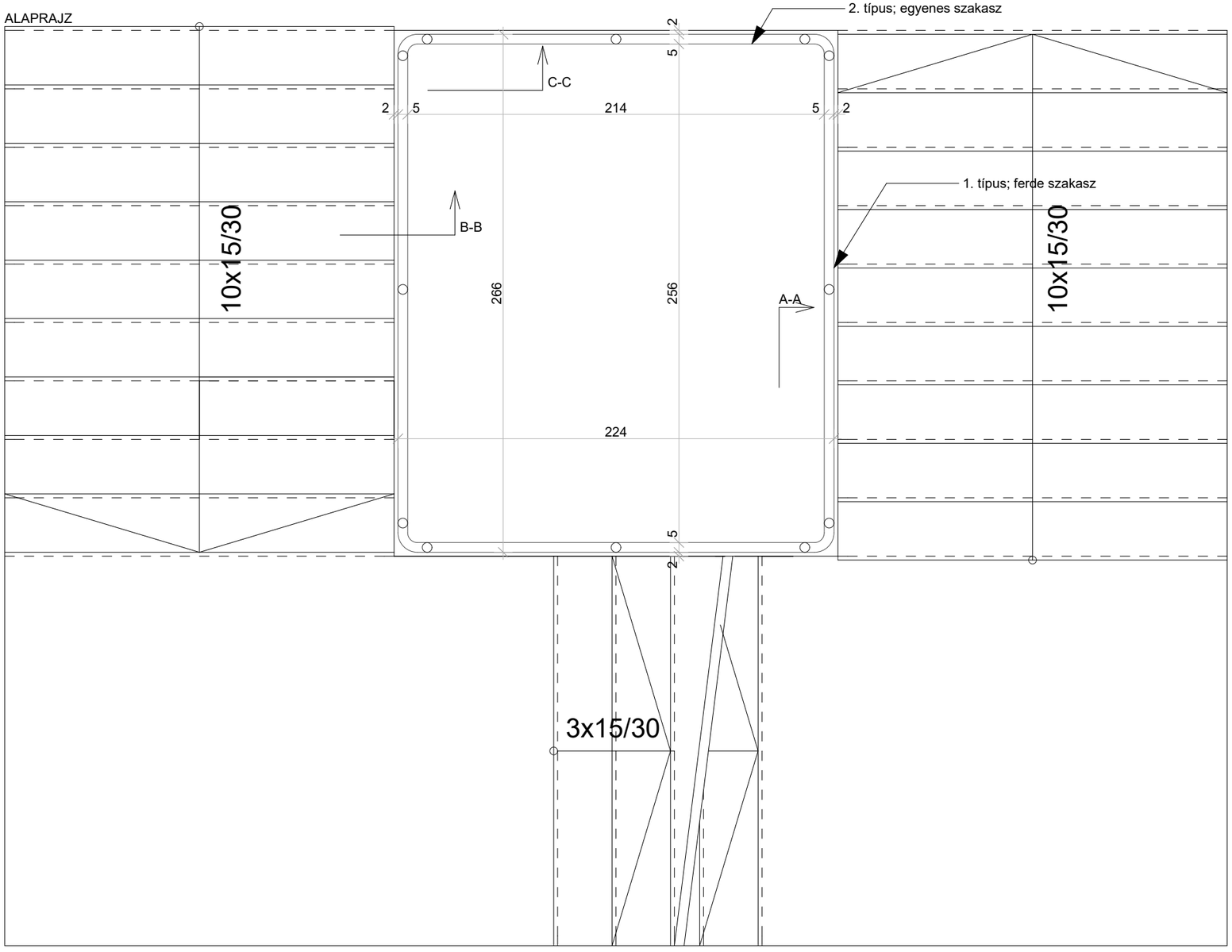

Méretek a helyszínen ellenőrizendők, kivitelezés előtt a terv a tervezővel egyeztetendő! A kiválasztásra kerülő anyagok, anyagszínek és szerkezeti megoldások a tervezővel egyeztetendők!	MEGBÍZÓ:	Egyházmegyei Katolikus Iskolák Főhatósága, 2600 Vác, Migazzi Kristóf tér 1	2017. 09. 17.
	TERVFAJTA:	Belsőépítészeti tenderterv	
	PROJECT:	Veresegyházi Katolikus Gimnázium,2112 Veresegyház, Fő út 117-125., Hrsz:58	M 1:25

BELSŐ LAKATOS KONSZIGNÁCIÓ

Méretek névleges méretek, DIN szabvány szerint! Kódok és általános megjegyzések ld. konszign. borítón!
Gyártás előtt a méretek a helyszínen ellenőrízendők! Beépítendő típus tervezővel egyeztetendő!

méret	konszign.szám
-	**BL-02A**

MEGNEVEZÉS	LÉPCSŐKORLÁT, FERDE SZAKASZ	DARAB	összesen
JELLEMZŐ HELY	AL.1.01, FSZ.1.01. 1.EM.1.01, 2.EM.1.01 LÉPCSŐHÁZ	1.ütem	**42,47fm**
MÉRET	1.típus(ferde szakasz) 6*2,66=15,96fm 2.típus(egyenes szakasz) 5*2,24+4,26=15,46fm	2.ütem	**-**
SZERK./ANYAG	∅50 szálcsiszolt rozsdamentes köracél, ∅20 szálcsiszolt rozsdamentes köracél, fa fogódzó	összesen	**42,47fm**
SZÍN, FELÜLETKÉPZÉS	szálcsiszolt rozsdamentes köracél, fa keményfa fogódzó 2 rtg. lakkozással		
KIEGÉSZÍTŐK	∅50 keményfa fogódzó sarkokban 5cm-es sugárban		
MEGJEGYZÉS	-		

A-A METSZET

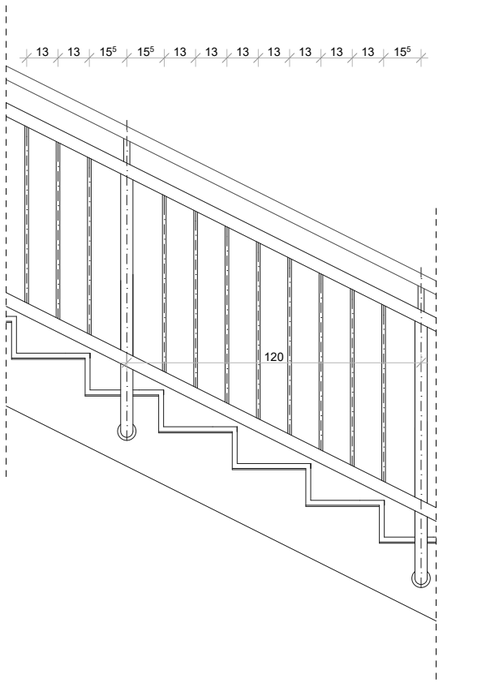

B-B METSZET

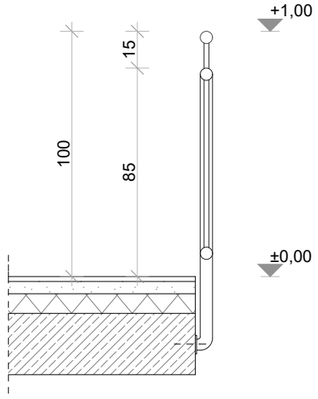

ALAPRAJZ

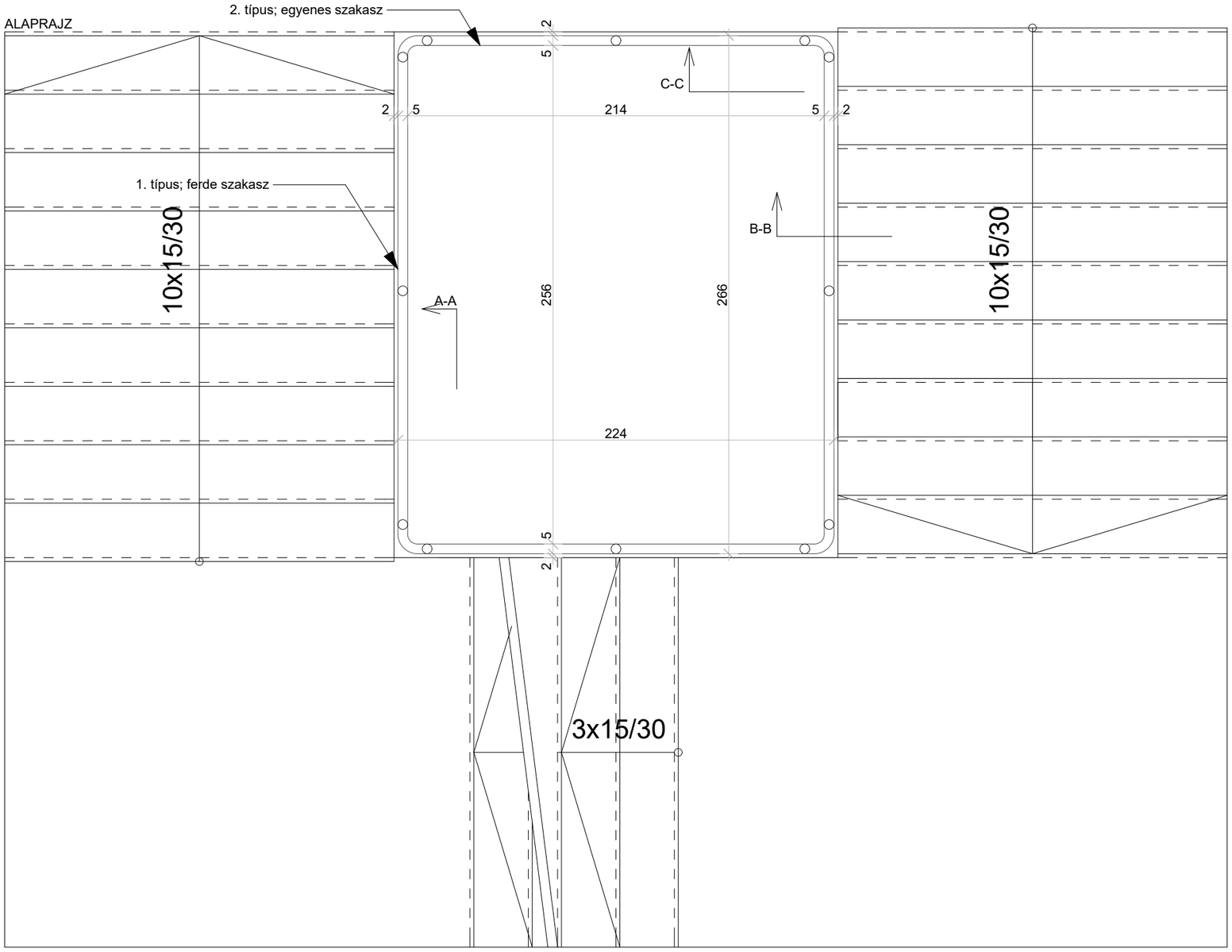

Méretek a helyszínen ellenőrizendők, kivitelezés előtt a terv a tervezővel egyeztetendő! A kiválasztásra kerülő anyagok, anyagszínek és szerkezeti megoldások a tervezővel egyeztetendők!	MEGBÍZÓ:	Egyházmegyei Katolikus Iskolák Főhatósága, 2600 Vác, Migazzi Kristóf tér 1	2017. 09. 17.
	TERVFAJTA:	Belsőépítészeti tenderterv	
	PROJECT:	Veresegyházi Katolikus Gimnázium,2112 Veresegyház, Fő út 117-125., Hrsz:58	M 1:25

BELSŐ LAKATOS KONSZIGNÁCIÓ

Méretek névleges méretek, DIN szabvány szerint! Kódok és általános megjegyzések ld. konszign. borítón!
Gyártás előtt a méretek a helyszínen ellenőrízendők! Beépítendő típus tervezővel egyeztetendő!

méret: -

konszign.szám: **BL-02B**

MEGNEVEZÉS	LÉPCSŐKORLÁT, EGYENES SZAKASZ	DARAB	összesen
JELLEMZŐ HELY	AL.1.01, FSZ.1.01. 1.EM.1.01, 2.EM.1.01 LÉPCSŐHÁZ	1.ütem	**8,74fm**
MÉRET	1.típus(ferde szakasz) 6*2,66=15,96fm 2.típus(egyenes szakasz) 5*2,24+4,26=15,46fm	2.ütem	**-**
SZERK./ANYAG	∅50 szálcsiszolt rozsdamentes köracél, ∅20 szálcsiszolt rozsdamentes köracél, fa fogódzó	összesen	**8,74fm**
SZÍN, FELÜLETKÉPZÉS	szálcsiszolt rozsdamentes köracél, fa keményfa fogódzó 2 rtg. lakkozással		
KIEGÉSZÍTŐK	∅50 keményfa fogódzó sarkokban 5cm-es sugárban		
MEGJEGYZÉS	-		

B-B METSZET

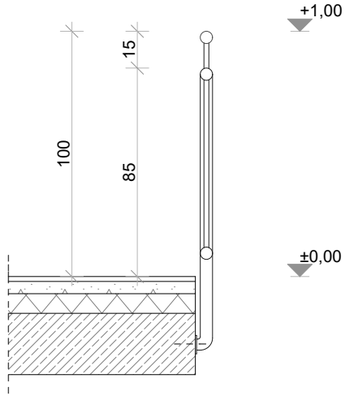

C-C METSZET

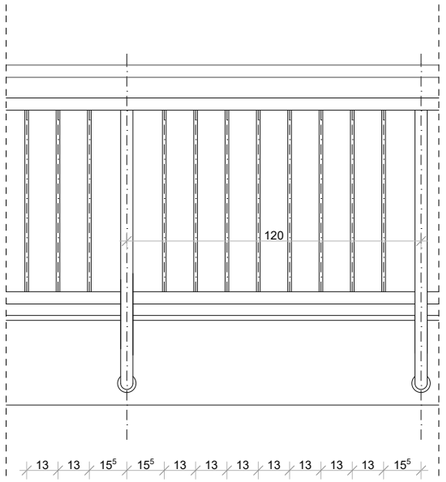

ALAPRAJZ

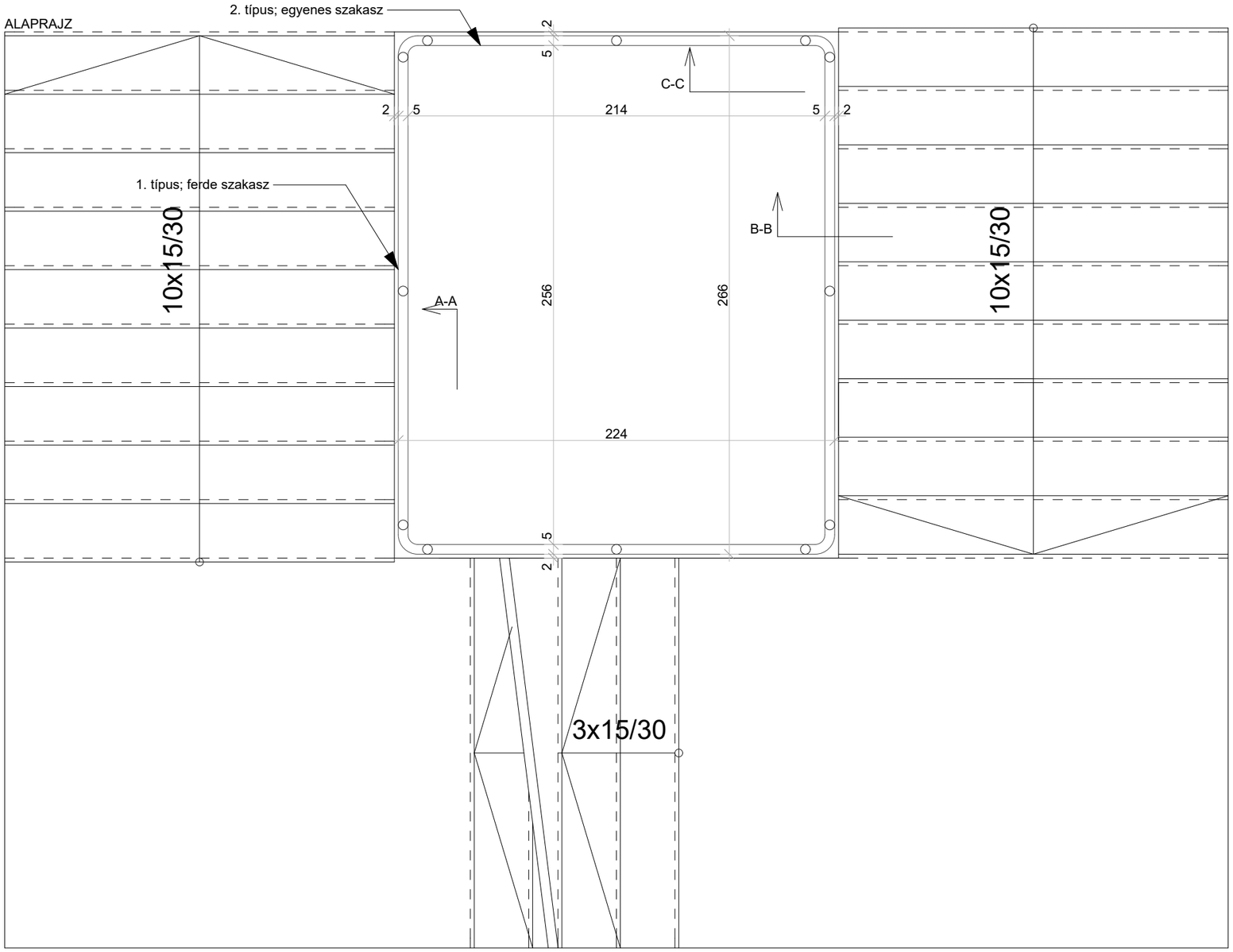

Méretek a helyszínen ellenőrizendők, kivitelezés előtt a terv a tervezővel egyeztetendő! A kiválasztásra kerülő anyagok, anyagszínek és szerkezeti megoldások a tervezővel egyeztetendők!	MEGBÍZÓ:	Egyházmegyei Katolikus Iskolák Főhatósága, 2600 Vác, Migazzi Kristóf tér 1	2017. 09. 17.
	TERVFAJTA:	Belsőépítészeti tenderterv	
	PROJECT:	Veresegyházi Katolikus Gimnázium,2112 Veresegyház, Fő út 117-125., Hrsz:58	M 1:25

BELSŐ ASZTALOS KONSZIGNÁCIÓ

Méretek névleges méretek, DIN szabvány szerint! Kódok és általános megjegyzések ld. konszign. borítón!
Gyártás előtt a méretek a helyszínen ellenőrízendők! Beépítendő típus tervezővel egyeztetendő!

méret: 600/1000

konszign.szám: **BL-03**

MEGNEVEZÉS	KORLÁT ABLAKFÜLKÉBEN	DARAB	összesen
JELLEMZŐ HELY	AL.1.01, FSZ.1.01. 1.EM.1.01, 2.EM.1.01 LÉPCSŐHÁZ	1.ütem	**12 db**
FALVTG., SZERK	30 CM VÁZKERÁMIA FALAZAT	2.ütem	**12 db**
SZERK./ANYAG	∅50 szálcsiszolt rozsdamentes köracél, ∅20 szálcsiszolt rozsdamentes köracél, fa fogódzó	összesen	**24 db**
SZÍN, FELÜLETKÉPZÉS	szálcsiszolt rozsdamentes köracél, fa keményfa fogódzó 2 rtg. lakkozással		
KIEGÉSZÍTŐK	∅50 keményfa fogódzó sarkokban 5cm-es sugárban		
MEGJEGYZÉS	-		

ELÖLNÉZET

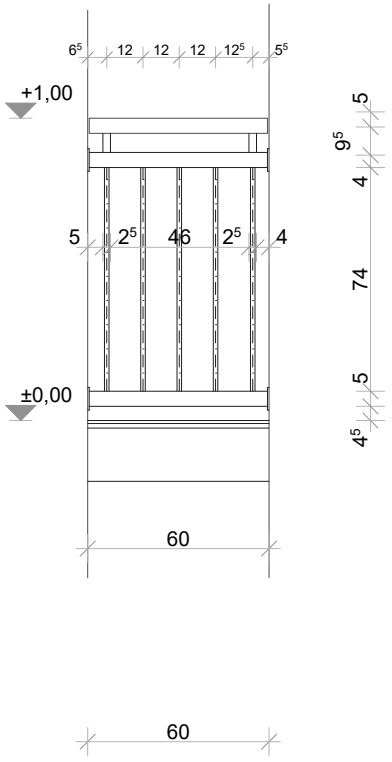

ALAPRAJZ

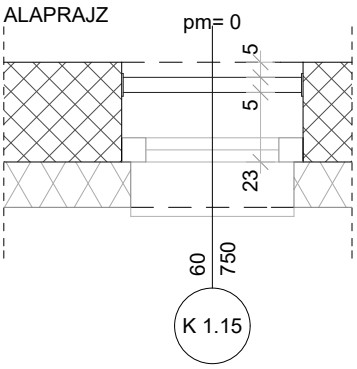

Méretek a helyszínen ellenőrizendők, kivitelezés előtt a terv a tervezővel egyeztetendő! A kiválasztásra kerülő anyagok, anyagszínek és szerkezeti megoldások a tervezővel egyeztetendők!	MEGBÍZÓ:	Egyházmegyei Katolikus Iskolák Főhatósága, 2600 Vác, Migazzi Kristóf tér 1	2017. 09. 17.
	TERVFAJTA:	Belsőépítészeti tenderterv	
	PROJECT:	Veresegyházi Katolikus Gimnázium,2112 Veresegyház, Fő út 117-125., Hrsz:58	M 1:50

BELSŐ LAKATOS KONSZIGNÁCIÓ

Méretek névleges méretek, DIN szabvány szerint! Kódok és általános megjegyzések ld. konszign. borítón!
Gyártás előtt a méretek a helyszínen ellenőrízendők! Beépítendő típus tervezővel egyeztetendő!

méret	konszign.szám
2200/3450/500mm	**BL-04**

MEGNEVEZÉS	PAD VÁZSZERKEZET	DARAB	**összesen**
JELLEMZŐ HELY	FSZT.1.01., FSZT.2.07., EM.1.01., EM.2.02., 2EM.1.01, 2EM.2.02 LÉPCSŐ	1.ütem	**3 db**
FALVTG., SZERK	15CM MONOLIT VASBETON	2.ütem	**3 db**
SZERK./ANYAG	4CM MŰKŐ LAP	összesen	**6 db**
SZÍN, FELÜLETKÉPZÉS	40.40.3. és 20.20.3 zártszelvény hegesztett vázszerkezet , 2rtg lakkozással		
KIEGÉSZÍTŐK			
MEGJEGYZÉS	BC-01 MŰKŐ ELEMMEL ÖSSZEÉPÍTENDŐ		

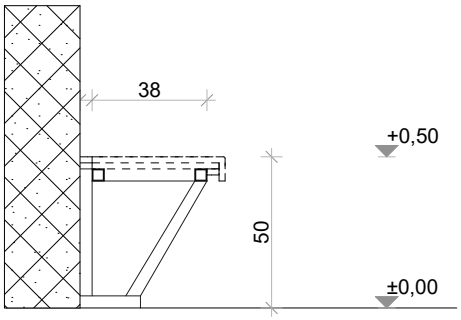

METSZET

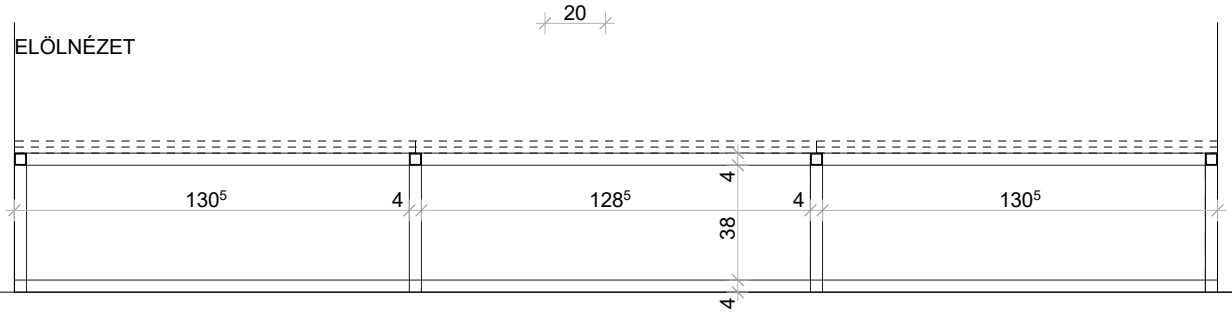

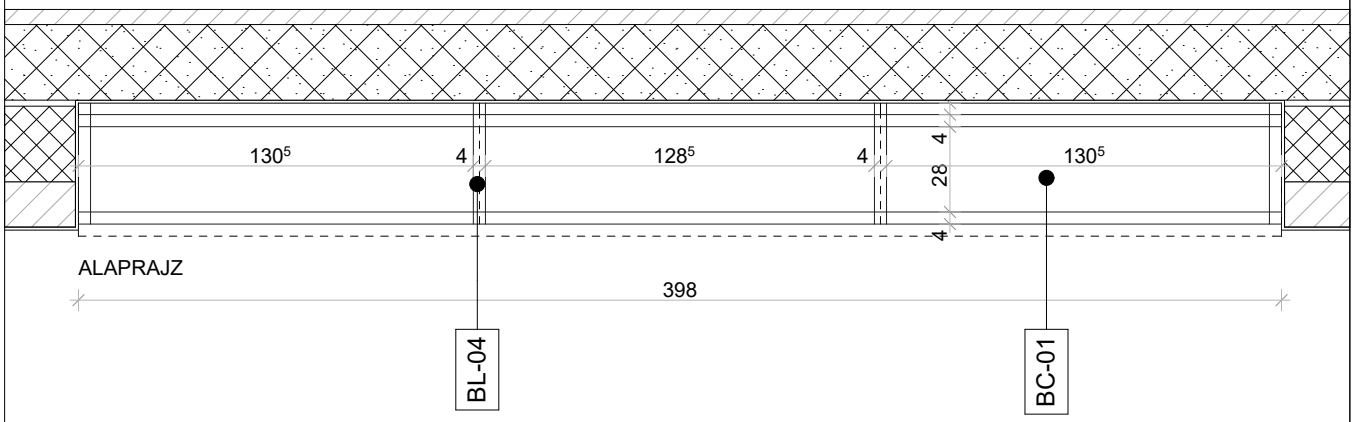

Méretek a helyszínen ellenőrizendők, kivitelezés előtt a terv a tervezővel egyeztetendő! A kiválasztásra kerülő anyagok, anyagszínek és szerkezeti megoldások a tervezővel egyeztetendők!	MEGBÍZÓ:	Egyházmegyei Katolikus Iskolák Főhatósága, 2600 Vác, Migazzi Kristóf tér 1	2017. 09. 17.
	TERVFAJTA:	Belsőépítészeti tenderterv	
	PROJECT:	Veresegyházi Katolikus Gimnázium,2112 Veresegyház, Fő út 117-125., Hrsz:58	M 1:25

BELSŐ LAKATOS KONSZIGNÁCIÓ

Méretek névleges méretek, DIN szabvány szerint! Kódok és általános megjegyzések ld. konszign. borítón!
Gyártás előtt a méretek a helyszínen ellenőrízendők! Beépítendő típus tervezővel egyeztetendő!

méret	konszign.szám
400/2375mm	**BL-05**

MEGNEVEZÉS	ACÉL LÉTRA	DARAB	**összesen**
JELLEMZŐ HELY	FSZT.1.05 TANÁRI	1.ütem	**1 db**
FALVTG., SZERK	-	2.ütem	**-**
SZERK./ANYAG	hegesztett acél 2 réteg mázolással	összesen	**1 db**
SZÍN, FELÜLETKÉPZÉS	-		
KIEGÉSZÍTŐK	-		
MEGJEGYZÉS	-		

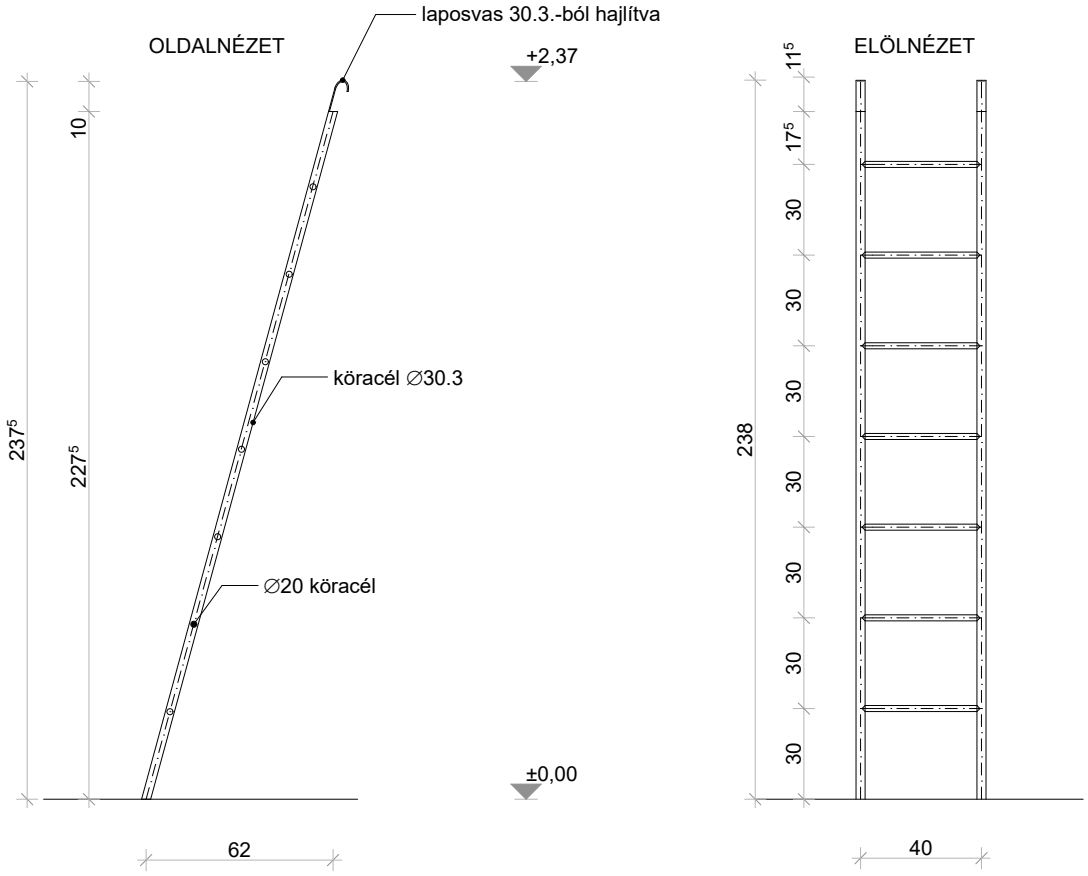

Méretek a helyszínen ellenőrizendők, kivitelezés előtt a terv a tervezővel egyeztetendő! A kiválasztásra kerülő anyagok, anyagszínek és szerkezeti megoldások a tervezővel egyeztetendők!	MEGBÍZÓ:	Egyházmegyei Katolikus Iskolák Főhatósága, 2600 Vác, Migazzi Kristóf tér 1	2017. 09. 17.
	TERVFAJTA:	Belsőépítészeti tenderterv	
	PROJECT:	Veresegyházi Katolikus Gimnázium,2112 Veresegyház, Fő út 117-125., Hrsz:58	M 1:25

BELSŐ LAKATOS KONSZIGNÁCIÓ

Méretek névleges méretek, DIN szabvány szerint! Kódok és általános megjegyzések ld. konszign. borítón!
Gyártás előtt a méretek a helyszínen ellenőrízendők! Beépítendő típus tervezővel egyeztetendő!

méret	konszign.szám
600/150mm	**BL-06A**

MEGNEVEZÉS	GÉPÉSZETI RÁCS (ELSZÍVÁS)	DARAB	**összesen**
JELLEMZŐ HELY	FSZT.1.14., FSZT.1,17., FSZT.1.05., EM.1.04., EM.1.13., EM.1.16	1.ütem	**15 db**
FALVTG., SZERK	-	2.ütem	**-**
TÍPUS	AIRVENT E5-RU-600X150	összesen	**15 db**
SZÍN, FELÜLETKÉPZÉS	szürke (Ral9006) 12db, szürke (Ral9005) 3db		
KIEGÉSZÍTŐK	-		
MEGJEGYZÉS	-		

Méretek

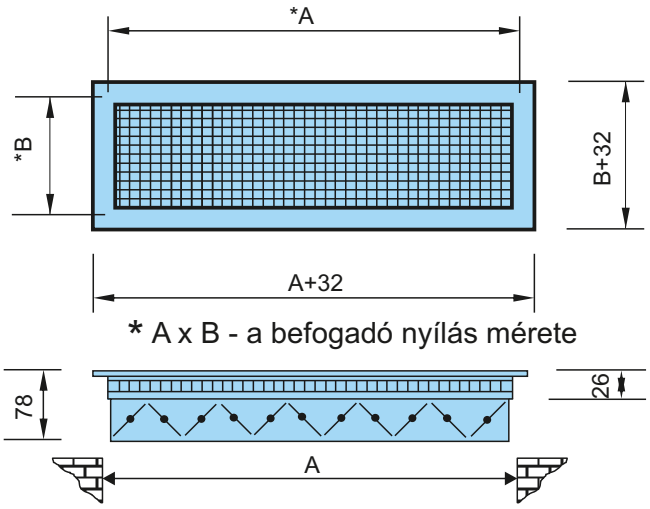

***** A x B - a befogadó nyílás mérete

Táblázat 1 **E5**

Standard méretek								
B \ A	Névleges méret (mm)							
	200	300	400	500	600	800	900	1000
100	X	X	X	X	X	X		
150			X	X	X	X	X	X
200				X	X	X	X	X
300					X	X	X	X

Megrendelésre más méretben is gyártjuk

Méretek a helyszínen ellenőrizendők, kivitelezés előtt a terv a tervezővel egyeztetendő! A kiválasztásra kerülő anyagok, anyagszínek és szerkezeti megoldások a tervezővel egyeztetendők!	MEGBÍZÓ:	Egyházmegyei Katolikus Iskolák Főhatósága, 2600 Vác, Migazzi Kristóf tér 1	2017. 09. 17.
	TERVFAJTA:	Belsőépítészeti tenderterv	
	PROJECT:	Veresegyházi Katolikus Gimnázium,2112 Veresegyház, Fő út 117-125., Hrsz:58	M 1:25

BELSŐ LAKATOS KONSZIGNÁCIÓ

Méretek névleges méretek, DIN szabvány szerint! Kódok és általános megjegyzések ld. konszign. borítón!
Gyártás előtt a méretek a helyszínen ellenőrízendők! Beépítendő típus tervezővel egyeztetendő!

méret	konszign.szám
600/150mm	**BL-06B**

MEGNEVEZÉS	GÉPÉSZETI RÁCS (BEFÚVÓ)	DARAB	összesen
JELLEMZŐ HELY	FSZT.1.14., FSZT.1,17., FSZT.1.05., EM.1.04., EM.1.13., EM.1.16	1.ütem	**15 db**
FALVTG., SZERK	-	2.ütem	**-**
TÍPUS	AIRVENT E5-RU-600X150	összesen	**15 db**
SZÍN, FELÜLETKÉPZÉS	szürke (Ral9006) 13db, szürke (Ral9005) 2db		
KIEGÉSZÍTŐK	-		
MEGJEGYZÉS	-		

Méretek

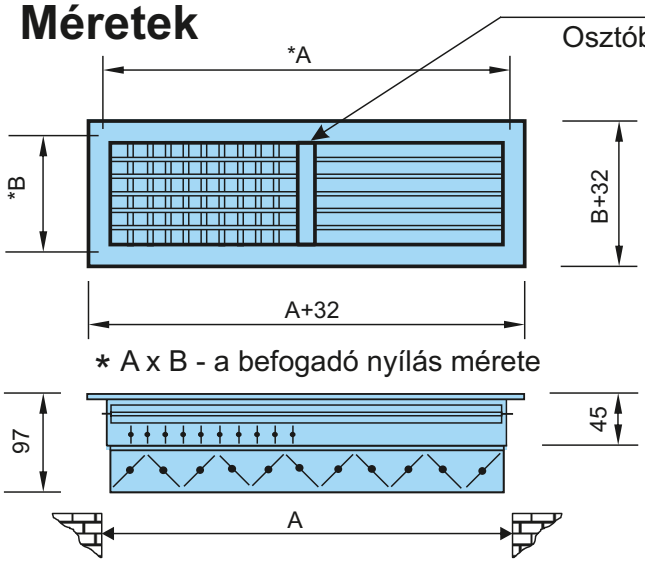

Osztóborda, ha a rács mérete nagyobb, mint 550 mm

* A x B - a befogadó nyílás mérete

1. Táblázat **DH**

Standard méretek								
B \ A	Névleges méret (mm)							
	200	300	400	500	600	800	900	1000
100	X	X	X	X	X	X		X
150		X	X	X	X	X	X	X
200		X	X	X	X	X	X	X
300					X	X	X	X

Megrendelésre más méretekben is gyártjuk.

Méretek a helyszínen ellenőrízendők, kivitelezés előtt a terv a tervezővel egyeztetendő! A kiválasztásra kerülő anyagok, anyagszínek és szerkezeti megoldások a tervezővel egyeztetendők!	MEGBÍZÓ:	Egyházmegyei Katolikus Iskolák Főhatósága, 2600 Vác, Migazzi Kristóf tér 1	2017. 09. 17.
	TERVFAJTA:	Belsőépítészeti tenderterv	
	PROJECT:	Veresegyházi Katolikus Gimnázium,2112 Veresegyház, Fő út 117-125., Hrsz:58	M 1:25

BELSŐ LAKATOS KONSZIGNÁCIÓ

Méretek névleges méretek, DIN szabvány szerint! Kódok és általános megjegyzések ld. konszign. borítón!
Gyártás előtt a méretek a helyszínen ellenőrízendők! Beépítendő típus tervezővel egyeztetendő!

méret: 745/260/780mm

konszign.szám: **BL-07**

MEGNEVEZÉS	ACÉL KONZOL	DARAB	összesen
JELLEMZŐ HELY	FSZT.1.14., FSZT.1,17., FSZT.1.05., EM.1.04., EM.1.13., EM.1.16	1.ütem	**4 db**
FALVTG., SZERK	-	2.ütem	**-**
SZERK./ANYAG	40/40/3 ACÉL ZÁRTSZELVÉNY	összesen	**4 db**
SZÍN, FELÜLETKÉPZÉS	ALAPMÁZOLÁS		
KIEGÉSZÍTŐK	-		
MEGJEGYZÉS	-		

A szélességi mérete a fan coil pontos tipusának ismeretében, annak rögzítési szélességéhez igazítandó

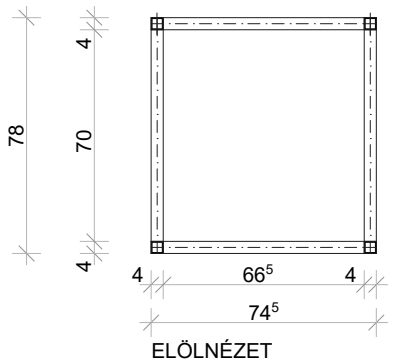

ELÖLNÉZET

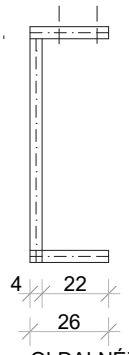

OLDALNÉZET

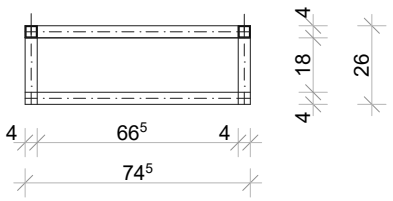

ALAPRAJZ

Méretek a helyszínen ellenőrizendők, kivitelezés előtt a terv a tervezővel egyeztetendő! A kiválasztásra kerülő anyagok, anyagszínek és szerkezeti megoldások a tervezővel egyeztetendők!	MEGBÍZÓ:	Egyházmegyei Katolikus Iskolák Főhatósága, 2600 Vác, Migazzi Kristóf tér 1	2017. 09. 17.
	TERVFAJTA:	Belsőépítészeti tenderterv	
	PROJECT:	Veresegyházi Katolikus Gimnázium,2112 Veresegyház, Fő út 117-125., Hrsz:58	M 1:25