SV LABOR
1116 Budapest Hunyadi M út 32 II/2
06 20 9821240
terlabor@terlabor.hu
www.terlabor.hu

Somogyi Veronika e.v.
építész tervező - É 01-4784

belsőépítész munkatársak:

Somogyi Tamás
építész tervező

Lengyel Orsolya
belsőépítész tervező

Ékes Márton
építész munkatárs

Tóth Zoltán András
építész munkatárs

építész tervező:

Zsigmond László
KVADRUM ÉPÍTÉSZ KFT.

épületgépészet:

Szabó Péter
TEVIM KFT.

épületvillamosság:

Szelik Zsolt
PLAN-ET KFT.

megbízó:

Egyházmegyei Katolikus Iskolák Főhatósága
2600 Vác, Migazzi Kristóf tér 1.

tervfajta:

BELSŐÉPÍTÉSZETI KIVITELI TERV

project:

Veresegyházi Katolikus Gimnázium
2112 Veresegyház, Fő út 117-125., Hrsz:58

rajz:

BELSŐ NYÍLÁSZÁRÓ KONSZIGNÁCIÓ

léptéK:	dátum:
m 1 50	2017. 11. 19.

B	-				-	revízió

BELSŐ NYÍLÁSZÁRÓ KONSZIGNÁCIÓ

Méretek névleges méretek, DIN szabvány szerint! Kódok és általános megjegyzések ld. konszign. borítón! Gyártás előtt a méretek a helyszínen ellenőrízendők! Beépítendő típus tervezővel egyeztetendő!

méret **750/2125**

konszign.szám **B-101**

MEGNEVEZÉS		wc ajtó	DARAB	balos	jobbos	összesen
NYITÁSMÓD		egyszárnyú nyíló	1.ütem		1	**1**
JELLEMZŐ HELY		alagsor vizesblokk	2.ütem		1	**1**
FALVTG., SZERK		10 cm vázkerámia vakolava, kétoldali csempeburkolattal	mindösszesen			**2**
BEÉPÍTÉSI MÓD		falazattal együtt építendő				
KÜSZÖB, KÖNYÖKLŐ		ajtólap alatt 1cm rés, szellőzésnek				
TOK	SZERK./ANYAG	acél átfogótok pl WESTAG vagy műszakilag azzal egyenértékű				
	SZÍN, FELÜLET	gyárilag porszórt, RAL 7035 világos szürke				
SZÁRNY	ANYAG	furatolt faforgácslap				
	VASALAT, PÁNT	2 db 3 pontos pánt				
	KILINCS, ZÁR	HOPPE Paris 138 L vagy azzal egyenértékű rozsdamentes acél kilincs, rozettás félforditóval				
	EGYÉB TARTOZÉK	-				
	ÜVEGEZÉS	-				
	SZÍN, FELÜLETKÉPZ.	HPL bevonat, tört fehér				
KIEGÉSZÍTŐK		foglaltság jelző				
MEGJEGYZÉS		-				
HANGGÁTLÁS		-				

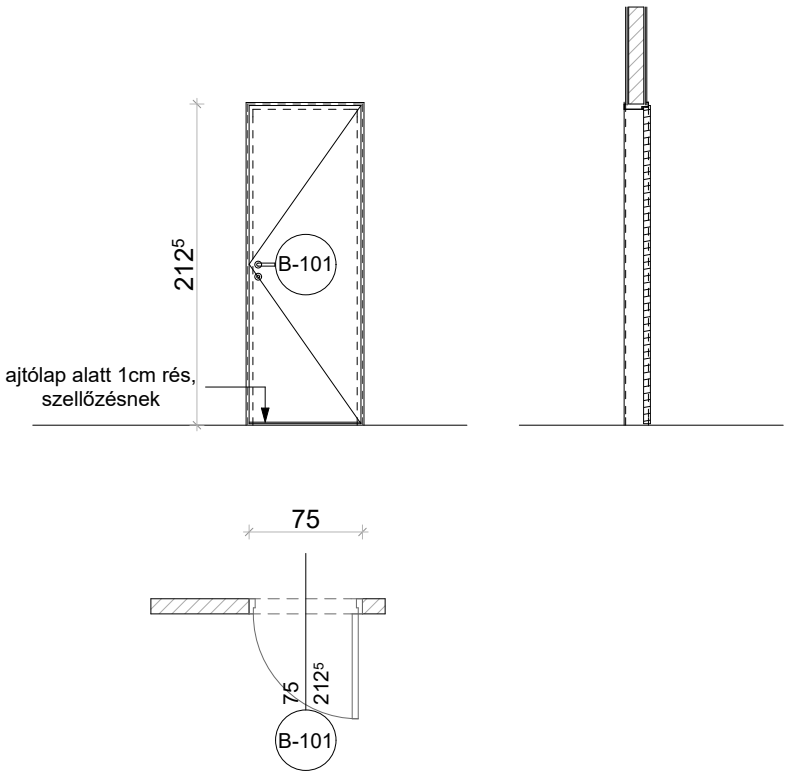

Méretek a helyszínen ellenőrizendők, kivitelezés előtt a terv a tervezővel egyeztetendő! A kiválasztásra kerülő anyagok, anyagszínek és szerkezeti megoldások a tervezővel egyeztetendők!	Projekt címe	Veresegyházi Katolikus Gimnázium 2112 Veresegyház, Fő út 117-125., Hrsz:58	2017. 11. 19.
	Terv	BELSŐÉPÍTÉSZETI KIVITELI TERV belső nyílászáró konszignáció	M 1:50

BELSŐ NYÍLÁSZÁRÓ KONSZIGNÁCIÓ

Méretek névleges méretek, DIN szabvány szerint! Kódok és általános megjegyzések ld. konszign. borítón!
Gyártás előtt a méretek a helyszínen ellenőrízendők! Beépítendő típus tervezővel egyeztetendő!

méret	konszign.szám
750/2125	**B-102**

MEGNEVEZÉS		mosléktároló ajtó	DARAB	balos	jobbos	összesen
NYITÁSMÓD		egyszárnyú nyíló	1.ütem			
JELLEMZŐ HELY		alagsor konyha	2.ütem	1		**1**
FALVTG., SZERK		10 cm vázkerámia vakolava, kétoldali csempeburkolattal	mindösszesen			**1**
BEÉPÍTÉSI MÓD		falazattal együtt építendő				
KÜSZÖB, KÖNYÖKLŐ		ajtólap alatt 1cm rés, szellőzésnek				
TOK	SZERK./ANYAG	acél átfogótok pl WESTAG vagy műszakilag azzal egyenértékű				
	SZÍN, FELÜLET	gyárilag porszórt, RAL 7035 világos szürke				
SZÁRNY	ANYAG	furatolt faforgácslap				
	VASALAT, PÁNT	2 db 3 pontos pánt				
	KILINCS, ZÁR	HOPPE Paris 138 L vagy azzal egyenértékű rozsdamentes acél kilincs, rozettás, hengerzárral				
	EGYÉB TARTOZÉK	-				
	ÜVEGEZÉS	-				
	SZÍN, FELÜLETKÉPZ.	HPL bevonat, tört fehér				
KIEGÉSZÍTŐK		-				
MEGJEGYZÉS		-				
HANGGÁTLÁS		-				

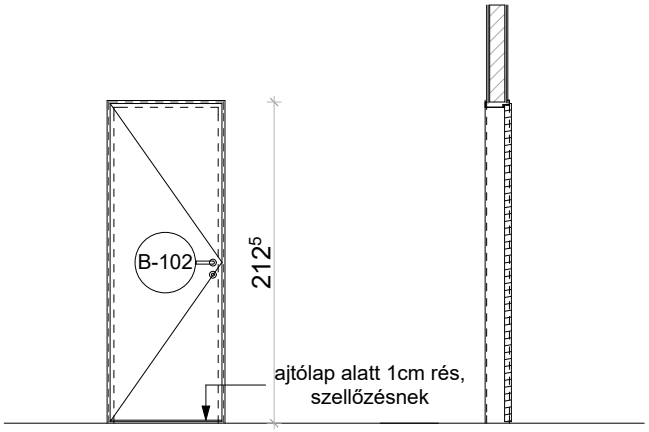

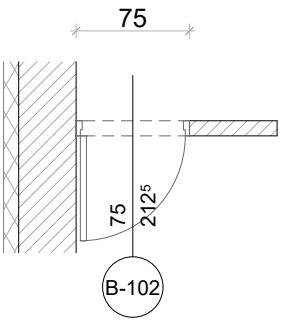

Méretek a helyszínen ellenőrizendők, kivitelezés előtt a terv a tervezővel egyeztetendő! A kiválasztásra kerülő anyagok, anyagszínek és szerkezeti megoldások a tervezővel egyeztetendők!	Projekt címe	Veresegyházi Katolikus Gimnázium 2112 Veresegyház, Fő út 117-125., Hrsz:58	2017. 11. 19.
	Terv	BELSŐÉPÍTÉSZETI KIVITELI TERV belső nyílászáró konszignáció	M 1:50

BELSŐ NYÍLÁSZÁRÓ KONSZIGNÁCIÓ

Méretek névleges méretek, DIN szabvány szerint! Kódok és általános megjegyzések ld. konszign. borítón!
Gyártás előtt a méretek a helyszínen ellenőrízendők! Beépítendő típus tervezővel egyeztetendő!

méret **750/2125**

konszign.szám **B-103**

MEGNEVEZÉS	büfé raktár ajtó	DARAB	balos	jobbos	összesen
NYITÁSMÓD	egyszárnyú nyíló	1.ütem			
JELLEMZŐ HELY	fsz büfé	2.ütem	1		**1**
FALVTG., SZERK	10 cm vázkerámia vakolava	mindösszesen			**1**
BEÉPÍTÉSI MÓD	falazattal együtt építendő				
KÜSZÖB, KÖNYÖKLŐ	-				
TOK – SZERK./ANYAG	acél átfogótok pl WESTAG vagy műszakilag azzal egyenértékű				
TOK – SZÍN, FELÜLET	gyárilag porszórt, RAL 7035 világos szürke				
SZÁRNY – ANYAG	furatolt faforgácslap				
SZÁRNY – VASALAT, PÁNT	2 db 3 pontos pánt				
SZÁRNY – KILINCS, ZÁR	HOPPE Paris 138 L vagy azzal egyenértékű rozsdamentes acél kilincs, rozettás, hengerzárral				
SZÁRNY – EGYÉB TARTOZÉK	-				
SZÁRNY – ÜVEGEZÉS	-				
SZÁRNY – SZÍN, FELÜLETKÉPZ.	HPL bevonat, tört fehér				
KIEGÉSZÍTŐK	-				
MEGJEGYZÉS	-				
HANGGÁTLÁS	-				

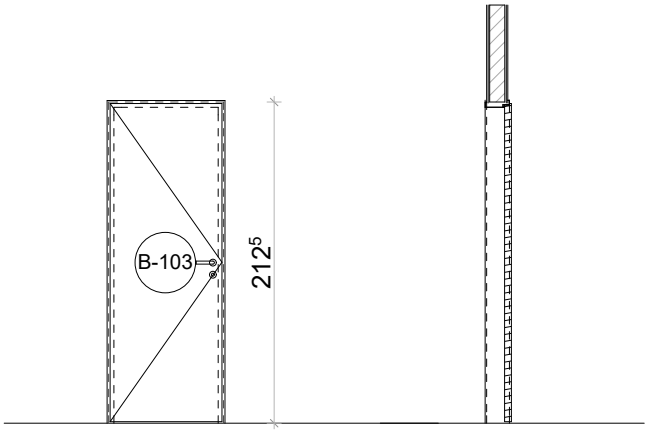

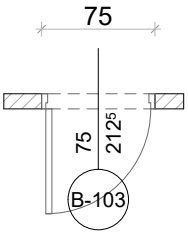

Méretek a helyszínen ellenőrizendők, kivitelezés előtt a terv a tervezővel egyeztetendő! A kiválasztásra kerülő anyagok, anyagszínek és szerkezeti megoldások a tervezővel egyeztetendők!	Projekt címe	Veresegyházi Katolikus Gimnázium 2112 Veresegyház, Fő út 117-125., Hrsz:58	2017. 11. 19.
	Terv	BELSŐÉPÍTÉSZETI KIVITELI TERV belső nyílászáró konszignáció	M 1:50

BELSŐ NYÍLÁSZÁRÓ KONSZIGNÁCIÓ

Méretek névleges méretek, DIN szabvány szerint! Kódok és általános megjegyzések ld. konszign. borítón!
Gyártás előtt a méretek a helyszínen ellenőrízendők! Beépítendő típus tervezővel egyeztetendő!

méret **1000/2125**

konszign.szám **B-301**

MEGNEVEZÉS	raktár, személyzeti tartozkodó, szerver ajtó	DARAB	balos	jobbos	összesen
NYITÁSMÓD	egyszárnyú nyíló	1.ütem	2	2	**4**
JELLEMZŐ HELY	alagsor	2.ütem			
FALVTG., SZERK	30 cm vázkerámia vakolva	mindösszesen			**4**
BEÉPÍTÉSI MÓD	utólag beépíthető				
KÜSZÖB, KÖNYÖKLŐ	-				
TOK – SZERK./ANYAG	acél saroktok pl WESTAG vagy műszakilag azzal egyenértékű				
TOK – SZÍN, FELÜLET	gyárilag porszórt, RAL 7035 világos szürke				
SZÁRNY – ANYAG	tömör faforgács, 40 mm				
SZÁRNY – VASALAT, PÁNT	2 db 3 pontos pánt				
SZÁRNY – KILINCS, ZÁR	HOPPE Paris 138 L vagy azzal műszakilag egyenértékű rozsdamentes acél kilincs, rozettás, hengerzár				
SZÁRNY – EGYÉB TARTOZÉK	-				
SZÁRNY – ÜVEGEZÉS	-				
SZÁRNY – SZÍN, FELÜLETKÉPZ.	HPL felület, tört fehér				
KIEGÉSZÍTŐK	DORMA ajtócsukó sines, kitámasztható vagy műszakilag egyenértékű				
MEGJEGYZÉS	-				
HANGGÁTLÁS	-				

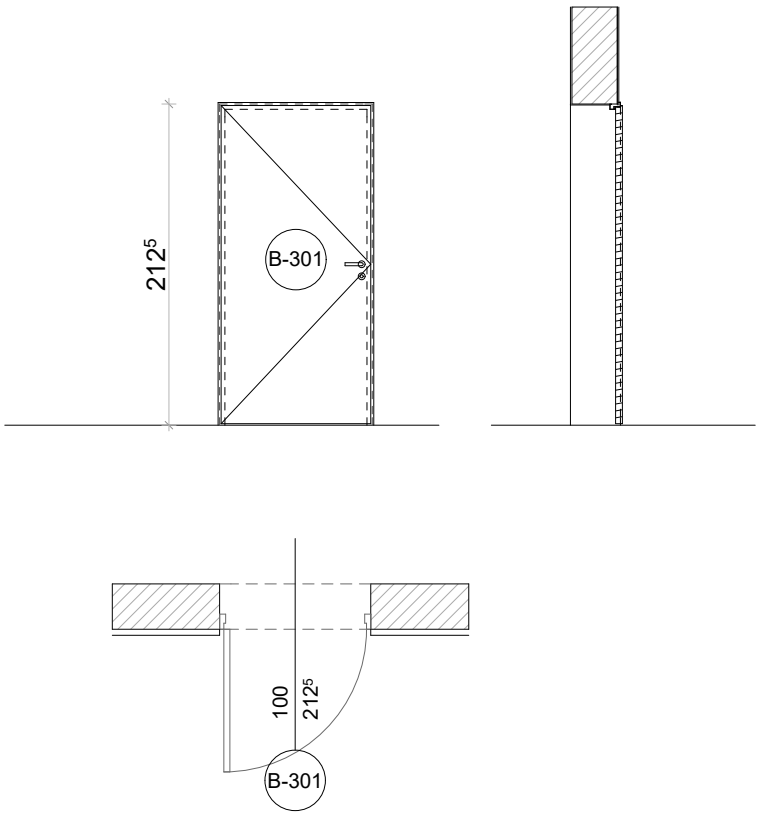

Méretek a helyszínen ellenőrizendők, kivitelezés előtt a terv a tervezővel egyeztetendő! A kiválasztásra kerülő anyagok, anyagszínek és szerkezeti megoldások a tervezővel egyeztetendők!	Projekt címe	Veresegyházi Katolikus Gimnázium 2112 Veresegyház, Fő út 117-125., Hrsz:58	2017. 11. 19.
	Terv	BELSŐÉPÍTÉSZETI KIVITELI TERV belső nyílászáró konszignáció	M 1:50

BELSŐ NYÍLÁSZÁRÓ KONSZIGNÁCIÓ

Méretek névleges méretek, DIN szabvány szerint! Kódok és általános megjegyzések ld. konszign. borítón!
Gyártás előtt a méretek a helyszínen ellenőrízendők! Beépítendő típus tervezővel egyeztetendő!

méret	konszign.szám
1000/2125	**B-302**

MEGNEVEZÉS	folyosói vizesblokk ajtó	DARAB	balos	jobbos	összesen
NYITÁSMÓD	egyszárnyú nyíló	1.ütem	4	3	**7**
JELLEMZŐ HELY	alagsor, fsz, 1-2 emelet	2.ütem			
FALVTG., SZERK	30 cm vázkerámia vakolva, egyik oldalon csempeburkolattal	mindösszesen			**7**
BEÉPÍTÉSI MÓD	utólag beépíthető				
KÜSZÖB, KÖNYÖKLŐ	-				
TOK – SZERK./ANYAG	acél saroktok pl WESTAG vagy műszakilag azzal egyenértékű				
TOK – SZÍN, FELÜLET	gyárilag porszórt, RAL 7035 világos szürke				
SZÁRNY – ANYAG	furatolt faforgácslap, 40 mm				
SZÁRNY – VASALAT, PÁNT	2 db 3 pontos pánt				
SZÁRNY – KILINCS, ZÁR	HOPPE Paris 138 L vagy azzal műszakilag egyenértékű rozsdamentes acél kilincs, rozettás, zár				
SZÁRNY – EGYÉB TARTOZÉK	-				
SZÁRNY – ÜVEGEZÉS	-				
SZÁRNY – SZÍN, FELÜLETKÉPZ.	HPL felület, tört fehér				
KIEGÉSZÍTŐK	DORMA ajtócsukó sines, kitámasztható vagy műszakilag egyenértékű HPL dekorációs mező, közl felöli oldalon				
MEGJEGYZÉS	-				
HANGGÁTLÁS	-				

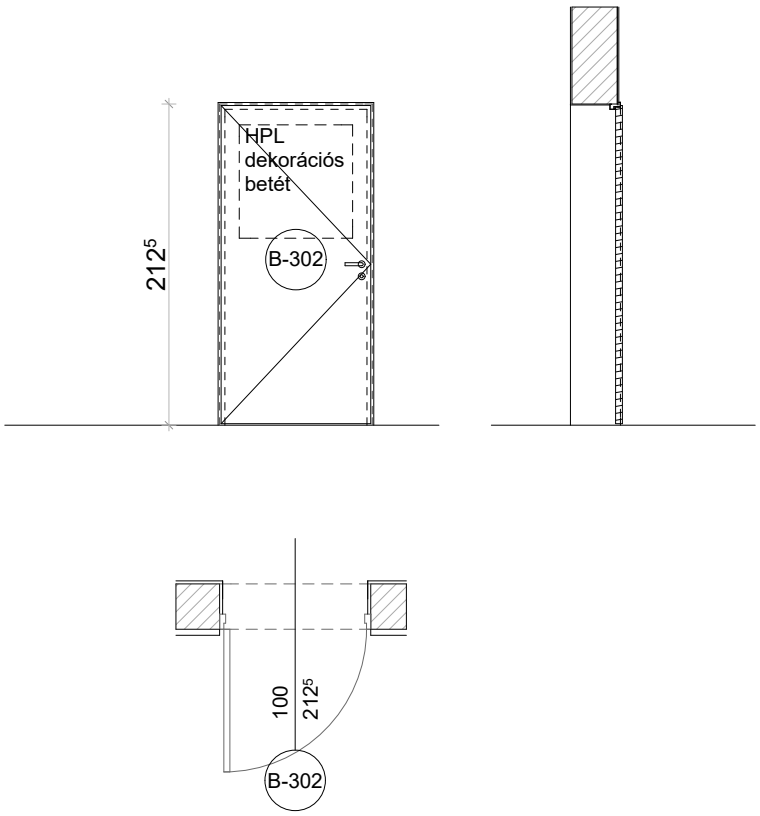

Méretek a helyszínen ellenőrizendők, kivitelezés előtt a terv a tervezővel egyeztetendő! A kiválasztásra kerülő anyagok, anyagszínek és szerkezeti megoldások a tervezővel egyeztetendők!	Projekt címe	Veresegyházi Katolikus Gimnázium 2112 Veresegyház, Fő út 117-125., Hrsz:58	2017. 11. 19.
	Terv	BELSŐÉPÍTÉSZETI KIVITELI TERV belső nyílászáró konszignáció	M 1:50

BELSŐ NYÍLÁSZÁRÓ KONSZIGNÁCIÓ

Méretek névleges méretek, DIN szabvány szerint! Kódok és általános megjegyzések ld. konszign. borítón!
Gyártás előtt a méretek a helyszínen ellenőrízendők! Beépítendő típus tervezővel egyeztetendő!

méret **1000/2125**

konszign.szám **B-303**

MEGNEVEZÉS		tanterem ajtó	DARAB	balos	jobbos	összesen
NYITÁSMÓD		egyszárnyú nyíló	1.ütem	8	2	**10**
JELLEMZŐ HELY		alagsor, fsz, 1-2 emelet	2.ütem	3	2	**5**
FALVTG., SZERK		30 cm vázkerámia vakolva	mindösszesen			**15**
BEÉPÍTÉSI MÓD		utólag beépíthető				
KÜSZÖB, KÖNYÖKLŐ		automata süllyesztett küszöb				
TOK	SZERK./ANYAG	acél saroktok pl WESTAG vagy műszakilag azzal egyenértékű				
	SZÍN, FELÜLET	gyárilag porszórt, RAL 7035 világos szürke				
SZÁRNY	ANYAG	tömör faforgács, 40 mm				
	VASALAT, PÁNT	2 db 3 pontos pánt				
	KILINCS, ZÁR	HOPPE Paris 138 L vagy azzal műszakilag egyenértékű rozsdamentes acél kilincs, rozettás, hengerzár				
	EGYÉB TARTOZÉK	-				
	ÜVEGEZÉS	-				
	SZÍN, FELÜLETKÉPZ.	HPL felület, tört fehér				
KIEGÉSZÍTŐK		HPL dekorációs mező, közlekedő felöli oldalon				
MEGJEGYZÉS		-				
HANGGÁTLÁS		32 dB				

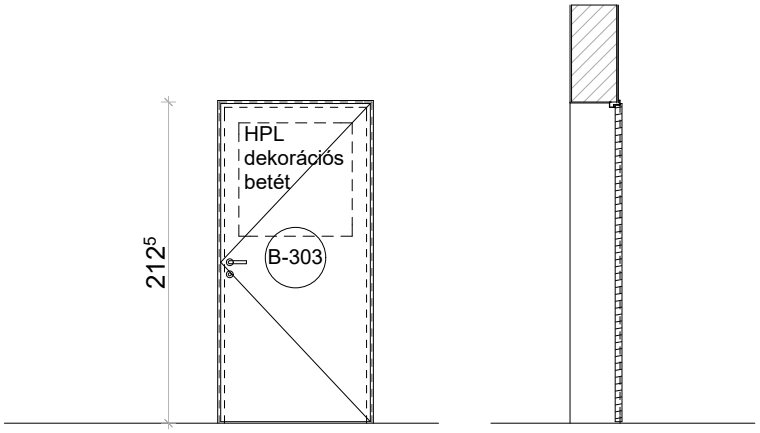

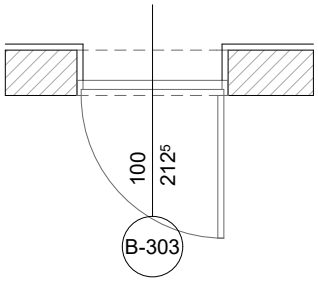

Méretek a helyszínen ellenőrizendők, kivitelezés előtt a terv a tervezővel egyeztetendő! A kiválasztásra kerülő anyagok, anyagszínek és szerkezeti megoldások a tervezővel egyeztetendők!	Projekt címe	Veresegyházi Katolikus Gimnázium 2112 Veresegyház, Fő út 117-125., Hrsz:58	2017. 11. 19.
	Terv	BELSŐÉPÍTÉSZETI KIVITELI TERV belső nyílászáró konszignáció	M 1:50

BELSŐ NYÍLÁSZÁRÓ KONSZIGNÁCIÓ

Méretek névleges méretek, DIN szabvány szerint! Kódok és általános megjegyzések ld. konszign. borítón! Gyártás előtt a méretek a helyszínen ellenőrízendők! Beépítendő típus tervezővel egyeztetendő!

méret **1000/2125**

konszign.szám **B-304**

MEGNEVEZÉS	öltöző, mosdó ajtó szellőzővel	DARAB	balos	jobbos	összesen
NYITÁSMÓD	egyszárnyú nyíló	1.ütem		1	**1**
JELLEMZŐ HELY	alagsor	2.ütem			
FALVTG., SZERK	10 cm vázkerámia vakolava, egyoldali csempeburkolattal	mindösszesen			**1**
BEÉPÍTÉSI MÓD	falazattal együtt építendő				
KÜSZÖB, KÖNYÖKLŐ	ajtólap alatt 1cm rés, szellőzésnek				
TOK – SZERK./ANYAG	acél átfogótok pl WESTAG vagy műszakilag azzal egyenértékű				
TOK – SZÍN, FELÜLET	gyárilag porszórt, RAL 7035 világos szürke				
SZÁRNY – ANYAG	furatolt faforgácslap				
SZÁRNY – VASALAT, PÁNT	2 db 3 pontos pánt				
SZÁRNY – KILINCS, ZÁR	HOPPE Paris 138 L vagy azzal egyenértékű rozsdamentes acél kilincs, rozettás félfordítóval				
SZÁRNY – EGYÉB TARTOZÉK	-				
SZÁRNY – ÜVEGEZÉS	-				
SZÁRNY – SZÍN, FELÜLETKÉPZ.	HPL bevonat, tört fehér				
KIEGÉSZÍTŐK	-				
MEGJEGYZÉS	-				
HANGGÁTLÁS	-				

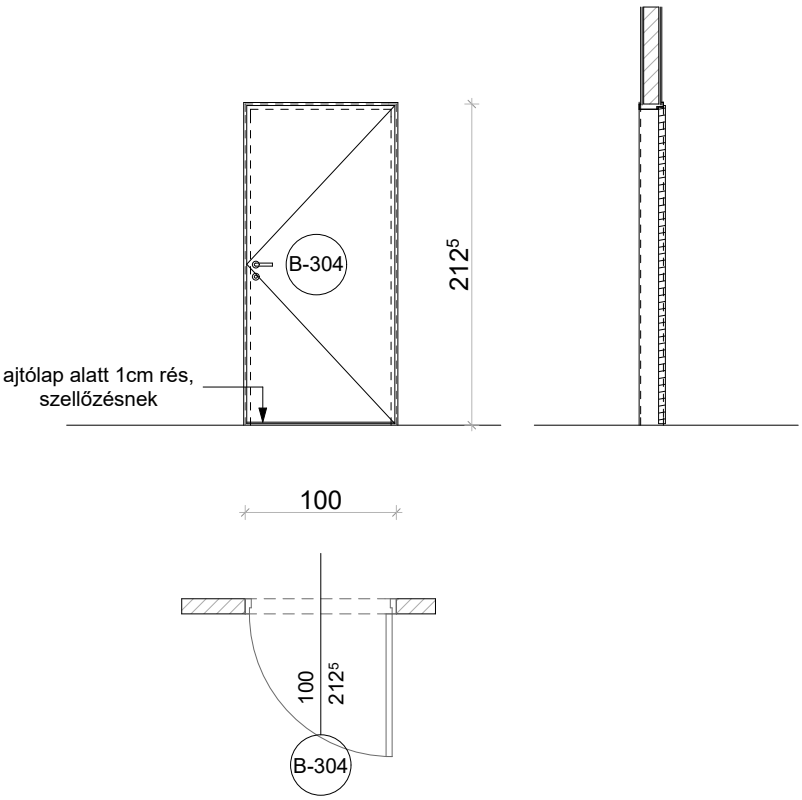

Méretek a helyszínen ellenőrizendők, kivitelezés előtt a terv a tervezővel egyeztetendő! A kiválasztásra kerülő anyagok, anyagszínek és szerkezeti megoldások a tervezővel egyeztetendők!	Projekt címe	Veresegyházi Katolikus Gimnázium 2112 Veresegyház, Fő út 117-125., Hrsz:58	2017. 11. 19.
	Terv	BELSŐÉPÍTÉSZETI KIVITELI TERV belső nyílászáró konszignáció	M 1:50

BELSŐ NYÍLÁSZÁRÓ KONSZIGNÁCIÓ

Méretek névleges méretek, DIN szabvány szerint! Kódok és általános megjegyzések ld. konszign. borítón!
Gyártás előtt a méretek a helyszínen ellenőrízendők! Beépítendő típus tervezővel egyeztetendő!

méret	konszign.szám
1000/2125	**B-305**

MEGNEVEZÉS		általános ajtó	DARAB	balos	jobbos	összesen
NYITÁSMÓD		egyszárnyú nyíló	1.ütem	2	2	**4**
JELLEMZŐ HELY		alagsor	2.ütem	2	2	**4**
FALVTG., SZERK		10 cm vázkerámia vakolava	mindösszesen			**8**
BEÉPÍTÉSI MÓD		falazattal együtt építendő				
KÜSZÖB, KÖNYÖKLŐ		-				
TOK	SZERK./ANYAG	acél átfogótok pl WESTAG vagy műszakilag azzal egyenértékű				
	SZÍN, FELÜLET	gyárilag porszórt, RAL 7035 világos szürke				
SZÁRNY	ANYAG	furatolt faforgácslap				
	VASALAT, PÁNT	2 db 3 pontos pánt				
	KILINCS, ZÁR	HOPPE Paris 138 L vagy azzal egyenértékű rozsdamentes acél kilincs, rozettás, hengerzárral				
	EGYÉB TARTOZÉK	-				
	ÜVEGEZÉS	-				
	SZÍN, FELÜLETKÉPZ.	HPL bevonat, tört fehér				
KIEGÉSZÍTŐK		-				
MEGJEGYZÉS		-				
HANGGÁTLÁS		-				

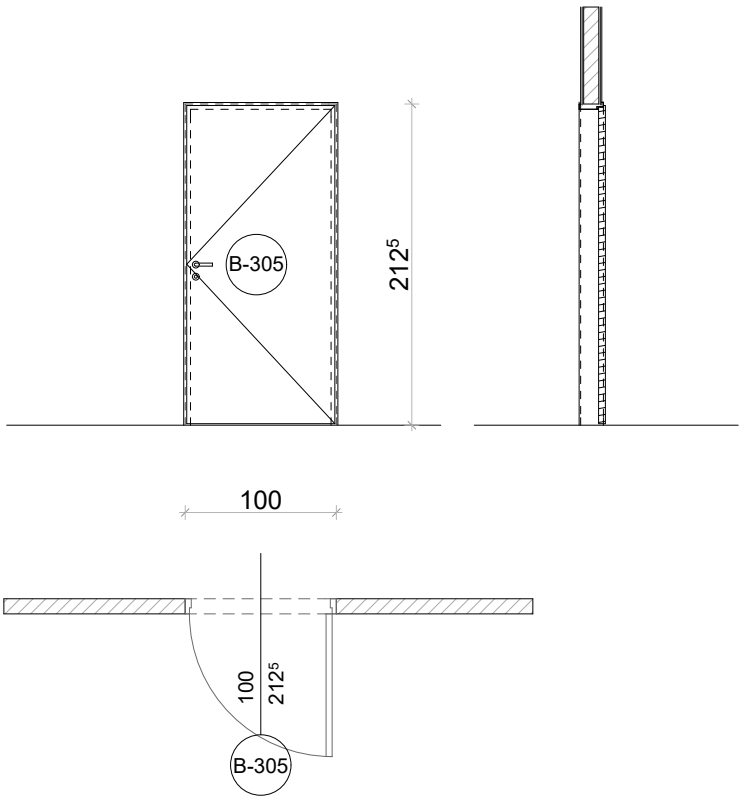

Méretek a helyszínen ellenőrizendők, kivitelezés előtt a terv a tervezővel egyeztetendő! A kiválasztásra kerülő anyagok, anyagszínek és szerkezeti megoldások a tervezővel egyeztetendők!	Projekt címe	Veresegyházi Katolikus Gimnázium 2112 Veresegyház, Fő út 117-125., Hrsz:58	2017. 11. 19.
	Terv	BELSŐÉPÍTÉSZETI KIVITELI TERV belső nyílászáró konszignáció	M 1:50

BELSŐ NYÍLÁSZÁRÓ KONSZIGNÁCIÓ

Méretek névleges méretek, DIN szabvány szerint! Kódok és általános megjegyzések ld. konszign. borítón!
Gyártás előtt a méretek a helyszínen ellenőrízendők! Beépítendő típus tervezővel egyeztetendő!

méret **1000/2125**

konszign.szám **B-306**

MEGNEVEZÉS	folyosói vizesblokk ajtó	DARAB	balos	jobbos	összesen
NYITÁSMÓD	egyszárnyú nyíló	1.ütem	3	3	**6**
JELLEMZŐ HELY	alagsor, fsz, 1-2 emelet	2.ütem	3	5	**8**
FALVTG., SZERK	10 cm vázkerámia vakolava, egyik oldalon csempeburkolattal	mindösszesen			**14**

BEÉPÍTÉSI MÓD		falazattal együtt építendő
KÜSZÖB, KÖNYÖKLŐ		-
TOK	SZERK./ANYAG	acél átfogótok pl WESTAG vagy műszakilag azzal egyenértékű
	SZÍN, FELÜLET	gyárilag porszórt, RAL 7035 világos szürke
SZÁRNY	ANYAG	furatolt faforgácslap, 40 mm
	VASALAT, PÁNT	2 db 3 pontos pánt
	KILINCS, ZÁR	HOPPE Paris 138 L vagy azzal műszakilag egyenértékű rozsdamentes acél kilincs, rozettás, zár
	EGYÉB TARTOZÉK	-
	ÜVEGEZÉS	-
	SZÍN, FELÜLETKÉPZ.	HPL felület, tört fehér
KIEGÉSZÍTŐK		DORMA ajtócsukó sines, kitámasztható vagy műszakilag egyenértékű HPL dekorációs mező, közl felöli oldalon
MEGJEGYZÉS		-
HANGGÁTLÁS		-

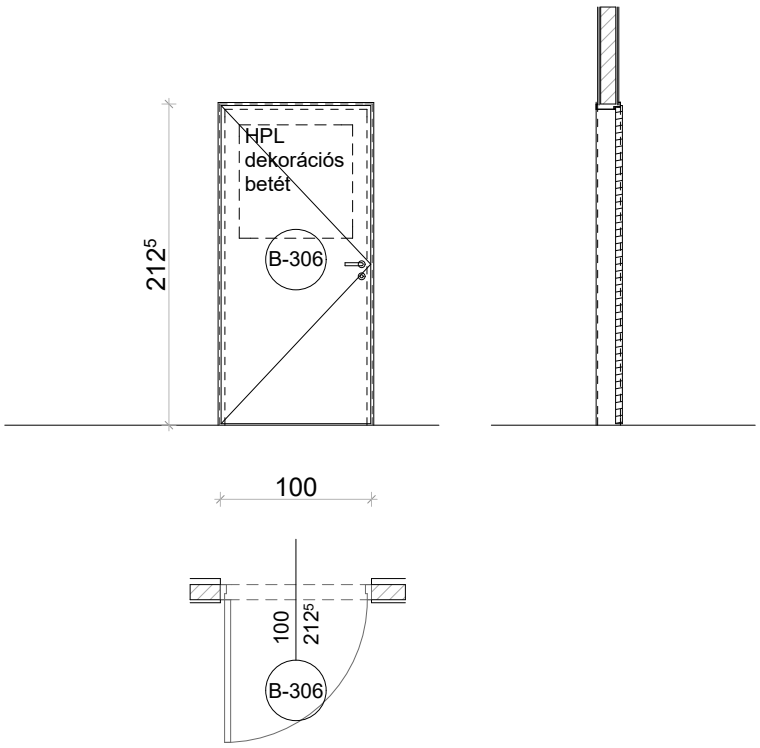

Méretek a helyszínen ellenőrizendők, kivitelezés előtt a terv a tervezővel egyeztetendő! A kiválasztásra kerülő anyagok, anyagszínek és szerkezeti megoldások a tervezővel egyeztetendők!	Projekt címe	Veresegyházi Katolikus Gimnázium 2112 Veresegyház, Fő út 117-125., Hrsz:58	2017. 11. 19.
	Terv	BELSŐÉPÍTÉSZETI KIVITELI TERV belső nyílászáró konszignáció	M 1:50

BELSŐ NYÍLÁSZÁRÓ KONSZIGNÁCIÓ

Méretek névleges méretek, DIN szabvány szerint! Kódok és általános megjegyzések ld. konszign. borítón!
Gyártás előtt a méretek a helyszínen ellenőrízendők! Beépítendő típus tervezővel egyeztetendő!

méret	konszign.szám
1000/2125	**B-307**

MEGNEVEZÉS		általános ajtó szellőzővel	DARAB	balos	jobbos	összesen
NYITÁSMÓD		egyszárnyú nyíló	1.ütem	3	3	**6**
JELLEMZŐ HELY		alagsor	2.ütem	4	9	**13**
FALVTG., SZERK		10 cm vázkerámia vakolava	mindösszesen			**19**
BEÉPÍTÉSI MÓD		falazattal együtt építendő				
KÜSZÖB, KÖNYÖKLŐ		ajtólap alatt 1cm rés, szellőzésnek				
TOK	SZERK./ANYAG	acél átfogótok pl WESTAG vagy műszakilag azzal egyenértékű				
	SZÍN, FELÜLET	gyárilag porszórt, RAL 7035 világos szürke				
SZÁRNY	ANYAG	furatolt faforgácslap				
	VASALAT, PÁNT	2 db 3 pontos pánt				
	KILINCS, ZÁR	HOPPE Paris 138 L vagy azzal egyenértékű rozsdamentes acél kilincs, rozettás, hengerzárral				
	EGYÉB TARTOZÉK	-				
	ÜVEGEZÉS	-				
	SZÍN, FELÜLETKÉPZ.	HPL bevonat, tört fehér				
KIEGÉSZÍTŐK		-				
MEGJEGYZÉS		-				
HANGGÁTLÁS		-				

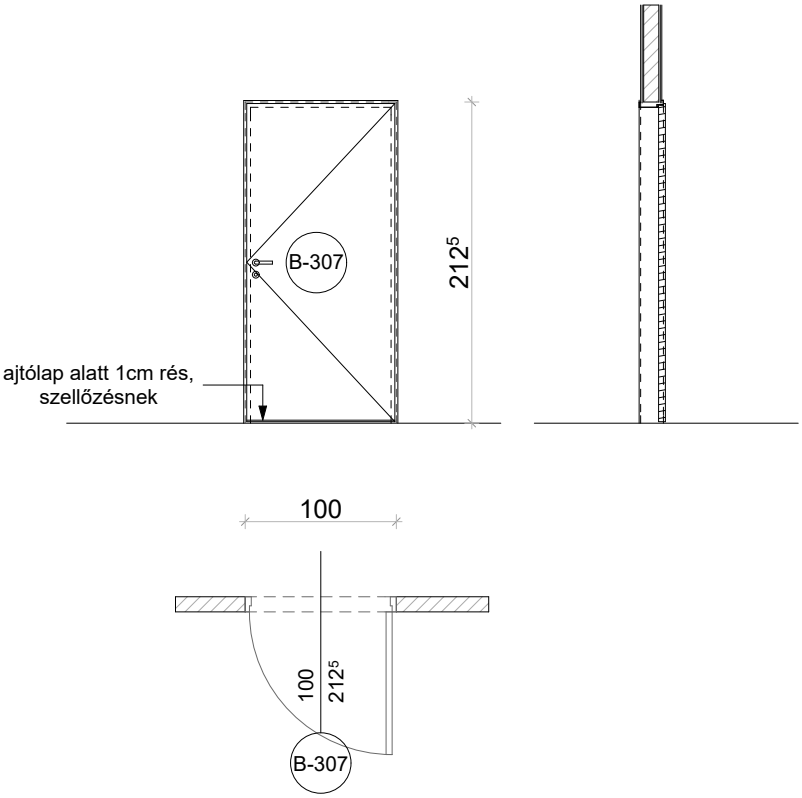

Méretek a helyszínen ellenőrizendők, kivitelezés előtt a terv a tervezővel egyeztetendő! A kiválasztásra kerülő anyagok, anyagszínek és szerkezeti megoldások a tervezővel egyeztetendők!	Projekt címe	Veresegyházi Katolikus Gimnázium 2112 Veresegyház, Fő út 117-125., Hrsz:58	2017. 11. 19.
	Terv	BELSŐÉPÍTÉSZETI KIVITELI TERV belső nyílászáró konszignáció	M 1:50

BELSŐ NYÍLÁSZÁRÓ KONSZIGNÁCIÓ

Méretek névleges méretek, DIN szabvány szerint! Kódok és általános megjegyzések ld. konszign. borítón!
Gyártás előtt a méretek a helyszínen ellenőrízendők! Beépítendő típus tervezővel egyeztetendő!

méret **1000/2125**

konszign.szám **B-308**

MEGNEVEZÉS	tálaló ajtó	DARAB	balos	jobbos	összesen
NYITÁSMÓD	egyszárnyú nyíló	1.ütem			
JELLEMZŐ HELY	alagsor	2.ütem	1		**1**
FALVTG., SZERK	10 cm vázkerámia vakolava	mindösszesen			**1**
BEÉPÍTÉSI MÓD	falazattal együtt építendő				
KÜSZÖB, KÖNYÖKLŐ	-				
TOK – SZERK./ANYAG	acél átfogótok pl WESTAG vagy műszakilag azzal egyenértékű				
TOK – SZÍN, FELÜLET	gyárilag porszórt, RAL 7035 világos szürke				
SZÁRNY – ANYAG	furatolt faforgácslap				
SZÁRNY – VASALAT, PÁNT	2 db 3 pontos pánt				
SZÁRNY – KILINCS, ZÁR	HOPPE Paris 138 L vagy azzal egyenértékű rozsdamentes acél kilincs, rozettás, hengerzárral				
SZÁRNY – EGYÉB TARTOZÉK	-				
SZÁRNY – ÜVEGEZÉS	1 rtg biztonsági üveg				
SZÁRNY – SZÍN, FELÜLETKÉPZ.	HPL bevonat, tört fehér				
KIEGÉSZÍTŐK	-				
MEGJEGYZÉS	-				
HANGGÁTLÁS	-				

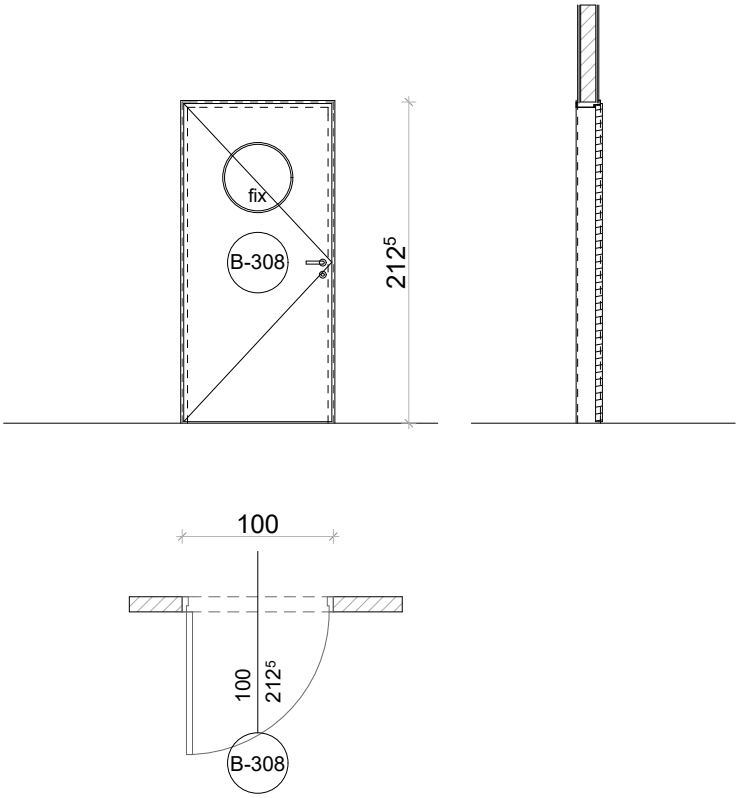

Méretek a helyszínen ellenőrizendők, kivitelezés előtt a terv a tervezővel egyeztetendő! A kiválasztásra kerülő anyagok, anyagszínek és szerkezeti megoldások a tervezővel egyeztetendők!	Projekt címe	Veresegyházi Katolikus Gimnázium 2112 Veresegyház, Fő út 117-125., Hrsz:58	2017. 11. 19.
	Terv	BELSŐÉPÍTÉSZETI KIVITELI TERV belső nyílászáró konszignáció	M 1:50

BELSŐ NYÍLÁSZÁRÓ KONSZIGNÁCIÓ

Méretek névleges méretek, DIN szabvány szerint! Kódok és általános megjegyzések ld. konszign. borítón!
Gyártás előtt a méretek a helyszínen ellenőrízendők! Beépítendő típus tervezővel egyeztetendő!

méret **1000/2125**

konszign.szám **B-309**

MEGNEVEZÉS	raktár ajtó	DARAB	balos	jobbos	összesen
NYITÁSMÓD	egyszárnyú nyíló	1.ütem			
JELLEMZŐ HELY	alagsor	2.ütem	1		**1**
FALVTG., SZERK	30 cm vázkerámia vakolva, külső oldalon falburkolattal	mindösszesen			**1**
BEÉPÍTÉSI MÓD	utólag beépíthető				
KÜSZÖB, KÖNYÖKLŐ	-				
TOK – SZERK./ANYAG	acél saroktok pl WESTAG vagy műszakilag azzal egyenértékű				
TOK – SZÍN, FELÜLET	gyárilag porszórt, RAL 7035 világos szürke				
SZÁRNY – ANYAG	furatos faforgács, 40 mm				
SZÁRNY – VASALAT, PÁNT	2 db 3 pontos pánt				
SZÁRNY – KILINCS, ZÁR	HOPPE Paris 138 L vagy azzal műszakilag egyenértékű rozsdamentes acél kilincs, rozettás, hengerzár				
SZÁRNY – EGYÉB TARTOZÉK	-				
SZÁRNY – ÜVEGEZÉS	-				
SZÁRNY – SZÍN, FELÜLETKÉPZ.	HPL felület, tört fehér				
KIEGÉSZÍTŐK	-				
MEGJEGYZÉS	-				
HANGGÁTLÁS	-				

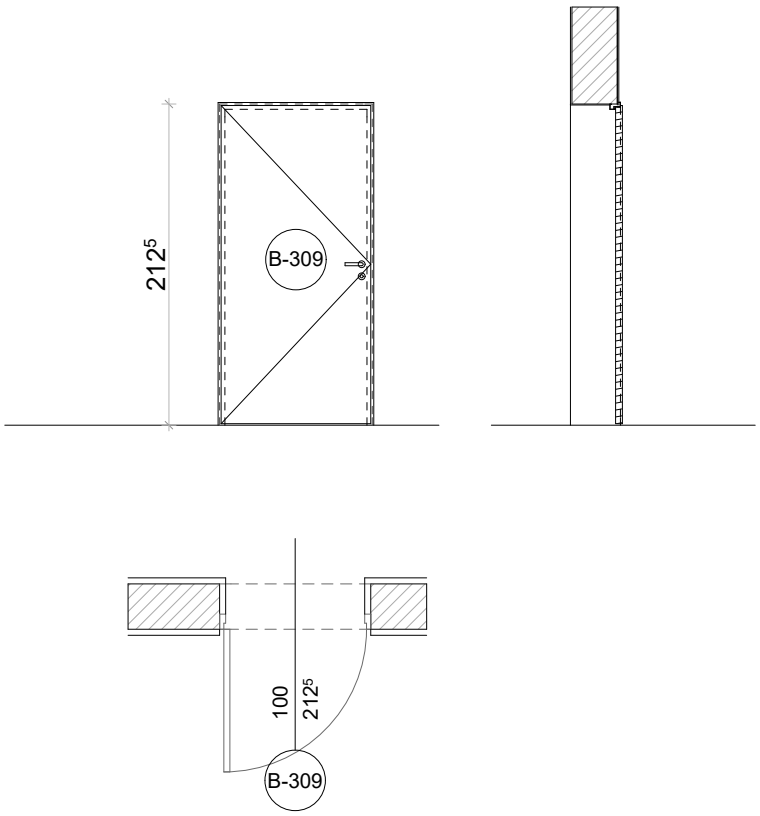

Méretek a helyszínen ellenőrizendők, kivitelezés előtt a terv a tervezővel egyeztetendő! A kiválasztásra kerülő anyagok, anyagszínek és szerkezeti megoldások a tervezővel egyeztetendők!	Projekt címe	Veresegyházi Katolikus Gimnázium 2112 Veresegyház, Fő út 117-125., Hrsz:58	2017. 11. 19.
	Terv	BELSŐÉPÍTÉSZETI KIVITELI TERV belső nyílászáró konszignáció	M 1:50

BELSŐ NYÍLÁSZÁRÓ KONSZIGNÁCIÓ

Méretek névleges méretek, DIN szabvány szerint! Kódok és általános megjegyzések ld. konszign. borítón!
Gyártás előtt a méretek a helyszínen ellenőrízendők! Beépítendő típus tervezővel egyeztetendő!

méret **1000/2125**

konszign.szám **B-310**

MEGNEVEZÉS		általános ajtó	DARAB	balos	jobbos	összesen
NYITÁSMÓD		egyszárnyú nyíló	1.ütem		1	**1**
JELLEMZŐ HELY		alagsor	2.ütem			
FALVTG., SZERK		10 cm vázkerámia vakolava	mindösszesen			**1**
BEÉPÍTÉSI MÓD		falazattal együtt építendő				
KÜSZÖB, KÖNYÖKLŐ		-				
TOK	SZERK./ANYAG	acél átfogótok pl WESTAG vagy műszakilag azzal egyenértékű				
	SZÍN, FELÜLET	gyárilag porszórt, RAL 7035 világos szürke				
SZÁRNY	ANYAG	furatolt faforgácslap				
	VASALAT, PÁNT	2 db 3 pontos pánt				
	KILINCS, ZÁR	HOPPE Paris 138 L vagy azzal egyenértékű rozsdamentes acél kilincs, rozettás, biztonsági zárral				
	EGYÉB TARTOZÉK	-				
	ÜVEGEZÉS	-				
	SZÍN, FELÜLETKÉPZ.	HPL bevonat, tört fehér				
KIEGÉSZÍTŐK		-				
MEGJEGYZÉS		-				
HANGGÁTLÁS		-				

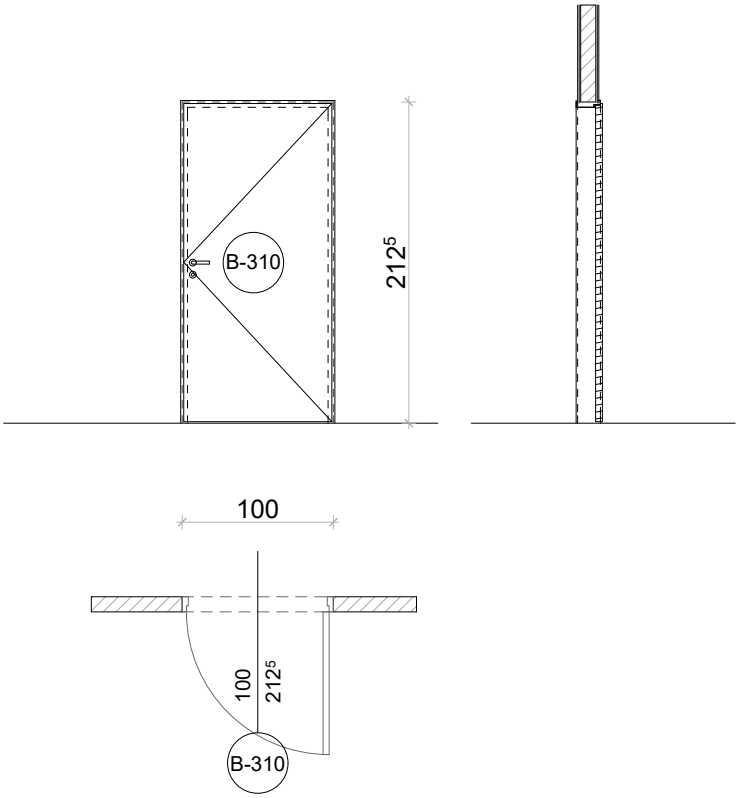

Méretek a helyszínen ellenőrizendők, kivitelezés előtt a terv a tervezővel egyeztetendő! A kiválasztásra kerülő anyagok, anyagszínek és szerkezeti megoldások a tervezővel egyeztetendők!	Projekt címe	Veresegyházi Katolikus Gimnázium 2112 Veresegyház, Fő út 117-125., Hrsz:58	2017. 11. 19.
	Terv	BELSŐÉPÍTÉSZETI KIVITELI TERV belső nyílászáró konszignáció	M 1:50

BELSŐ NYÍLÁSZÁRÓ KONSZIGNÁCIÓ

Méretek névleges méretek, DIN szabvány szerint! Kódok és általános megjegyzések ld. konszign. borítón!
Gyártás előtt a méretek a helyszínen ellenőrízendők! Beépítendő típus tervezővel egyeztetendő!

méret	konszign.szám
1000/2125	**B-311**

MEGNEVEZÉS	szertár-tanári ajtó	DARAB	balos	jobbos	összesen
NYITÁSMÓD	egyszárnyú nyíló	1.ütem	4	1	**5**
JELLEMZŐ HELY	fsz, 1-2 emelet	2.ütem	3	2	**5**
FALVTG., SZERK	30 cm vázkerámia vakolva, egyoldalon falburkolattal	mindösszesen			**10**
BEÉPÍTÉSI MÓD	utólag beépíthető				
KÜSZÖB, KÖNYÖKLŐ	max 2cm magas, szálcsiszolt rm. küszöb				
TOK – SZERK./ANYAG	acél saroktok pl WESTAG vagy műszakilag azzal egyenértékű				
TOK – SZÍN, FELÜLET	gyárilag porszórt, RAL 7035 világos szürke				
SZÁRNY – ANYAG	furatolt faforgács, 40 mm				
SZÁRNY – VASALAT, PÁNT	2 db 3 pontos pánt				
SZÁRNY – KILINCS, ZÁR	HOPPE Paris 138 L vagy azzal műszakilag egyenértékű rozsdamentes acél kilincs, rozettás, hengerzár				
SZÁRNY – EGYÉB TARTOZÉK	-				
SZÁRNY – ÜVEGEZÉS	-				
SZÁRNY – SZÍN, FELÜLETKÉPZ.	HPL felület, tört fehér				
KIEGÉSZÍTŐK	-				
MEGJEGYZÉS	-				
HANGGÁTLÁS	27 dB				

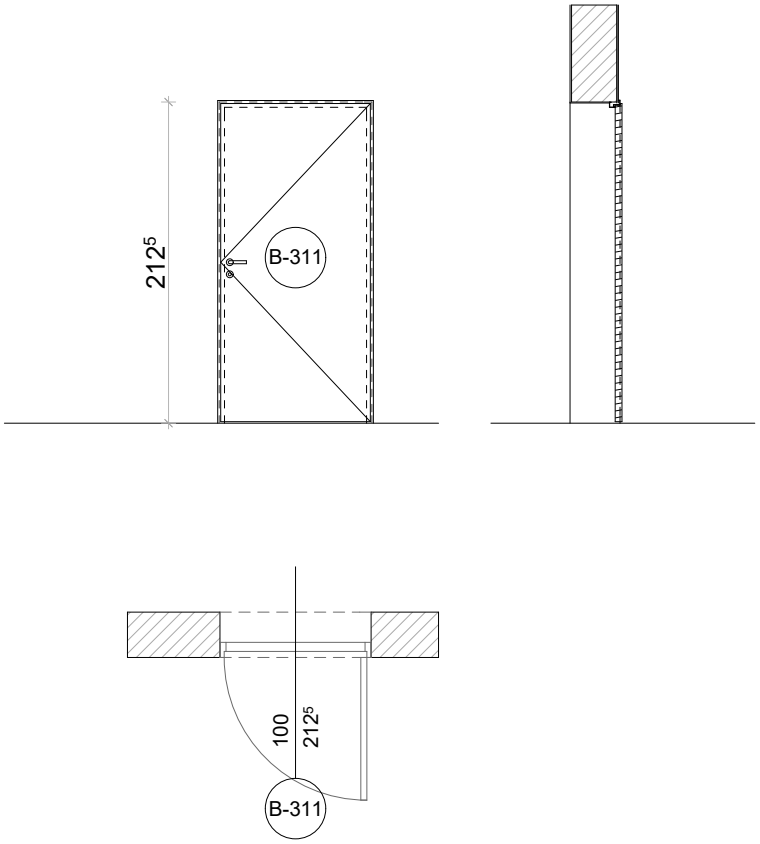

Méretek a helyszínen ellenőrizendők, kivitelezés előtt a terv a tervezővel egyeztetendő! A kiválasztásra kerülő anyagok, anyagszínek és szerkezeti megoldások a tervezővel egyeztetendők!	Projekt címe	Veresegyházi Katolikus Gimnázium 2112 Veresegyház, Fő út 117-125., Hrsz:58	2017. 11. 19.
	Terv	BELSŐÉPÍTÉSZETI KIVITELI TERV belső nyílászáró konszignáció	M 1:50

BELSŐ NYÍLÁSZÁRÓ KONSZIGNÁCIÓ

Méretek névleges méretek, DIN szabvány szerint! Kódok és általános megjegyzések ld. konszign. borítón!
Gyártás előtt a méretek a helyszínen ellenőrízendők! Beépítendő típus tervezővel egyeztetendő!

méret **1000/2125**

konszign.szám **B-312**

MEGNEVEZÉS	szertár-tanári ajtó	DARAB	balos	jobbos	összesen
NYITÁSMÓD	egyszárnyú nyíló	1.ütem			
JELLEMZŐ HELY	fsz, 1-2 emelet	2.ütem	3		**3**
FALVTG., SZERK	10 cm vázkerámia vakolava	mindösszesen			**3**
BEÉPÍTÉSI MÓD	falazattal együtt építendő				
KÜSZÖB, KÖNYÖKLŐ	max 2cm magas szálcsiszolt rm. küszöb				
TOK – SZERK./ANYAG	acél átfogótok pl WESTAG vagy műszakilag azzal egyenértékű				
TOK – SZÍN, FELÜLET	gyárilag porszórt, RAL 7035 világos szürke				
SZÁRNY – ANYAG	furatolt faforgács, 40 mm				
SZÁRNY – VASALAT, PÁNT	2 db 3 pontos pánt				
SZÁRNY – KILINCS, ZÁR	HOPPE Paris 138 L vagy azzal egyenértékű rozsdamentes acél kilincs, rozettás, hengerzárral				
SZÁRNY – EGYÉB TARTOZÉK	-				
SZÁRNY – ÜVEGEZÉS	-				
SZÁRNY – SZÍN, FELÜLETKÉPZ.	HPL bevonat, tört fehér				
KIEGÉSZÍTŐK	-				
MEGJEGYZÉS	-				
HANGGÁTLÁS	27 dB				

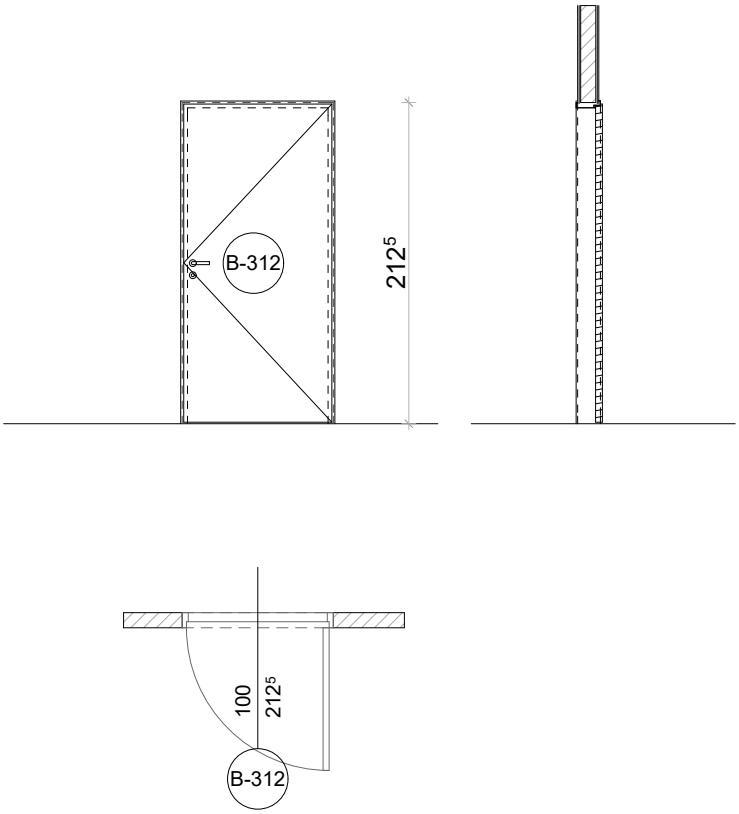

Méretek a helyszínen ellenőrizendők, kivitelezés előtt a terv a tervezővel egyeztetendő! A kiválasztásra kerülő anyagok, anyagszínek és szerkezeti megoldások a tervezővel egyeztetendők!	Projekt címe Terv	Veresegyházi Katolikus Gimnázium 2112 Veresegyház, Fő út 117-125., Hrsz:58 BELSŐÉPÍTÉSZETI KIVITELI TERV belső nyílászáró konszignáció	2017.09.19. M 1:50

BELSŐ NYÍLÁSZÁRÓ KONSZIGNÁCIÓ

Méretek névleges méretek, DIN szabvány szerint! Kódok és általános megjegyzések ld. konszign. borítón!
Gyártás előtt a méretek a helyszínen ellenőrízendők! Beépítendő típus tervezővel egyeztetendő!

méret	konszign.szám
1000/2400	**B-313**

MEGNEVEZÉS	porta ajtó	DARAB	balos	jobbos	összesen
NYITÁSMÓD	egyszárnyú nyíló	1.ütem			
JELLEMZŐ HELY	fsz	2.ütem		1	**1**
FALVTG., SZERK	10 cm vázkerámia vakolva	mindösszesen			**1**
BEÉPÍTÉSI MÓD	falazattal együtt építendő				
KÜSZÖB, KÖNYÖKLŐ	-				
TOK – SZERK./ANYAG	acél átfogótok pl WESTAG vagy műszakilag azzal egyenértékű				
TOK – SZÍN, FELÜLET	gyárilag porszórt, RAL 7035 világos szürke				
SZÁRNY – ANYAG	furatolt faforgácslap				
SZÁRNY – VASALAT, PÁNT	2 db 3 pontos pánt				
SZÁRNY – KILINCS, ZÁR	HOPPE Paris 138 L vagy azzal egyenértékű rozsdamentes acél kilincs, rozettás, hengerzárral				
SZÁRNY – EGYÉB TARTOZÉK	-				
SZÁRNY – ÜVEGEZÉS	1 rtg biztonsági üveg				
SZÁRNY – SZÍN, FELÜLETKÉPZ.	HPL bevonat, tört fehér				
KIEGÉSZÍTŐK	-				
MEGJEGYZÉS	-				
HANGGÁTLÁS	-				

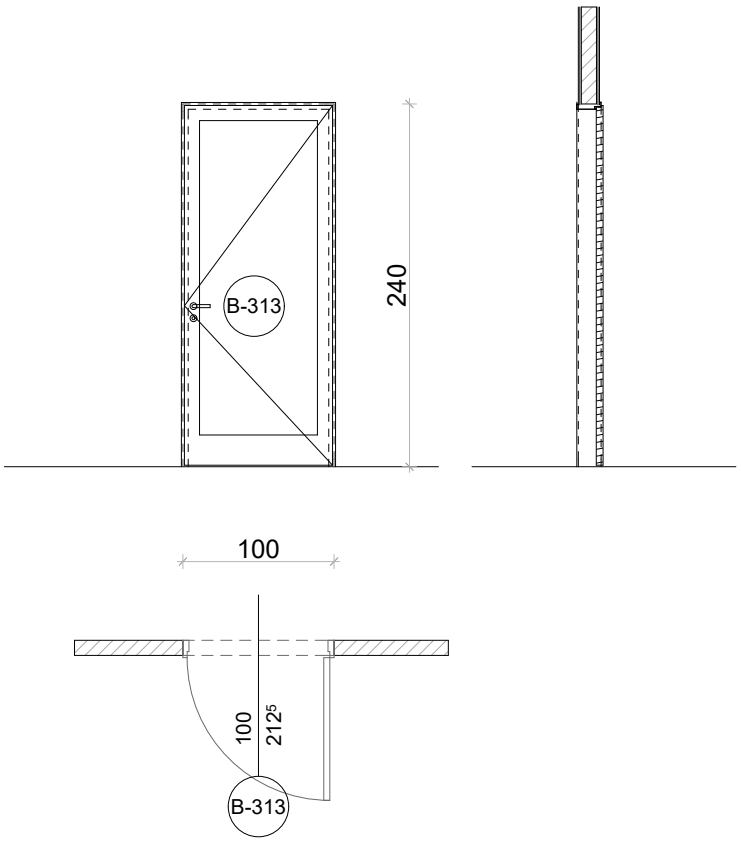

Méretek a helyszínen ellenőrizendők, kivitelezés előtt a terv a tervezővel egyeztetendő! A kiválasztásra kerülő anyagok, anyagszínek és szerkezeti megoldások a tervezővel egyeztetendők!	Projekt címe	Veresegyházi Katolikus Gimnázium 2112 Veresegyház, Fő út 117-125., Hrsz:58	2017. 11. 19.
	Terv	BELSŐÉPÍTÉSZETI KIVITELI TERV belső nyílászáró konszignáció	M 1:50

BELSŐ NYÍLÁSZÁRÓ KONSZIGNÁCIÓ

Méretek névleges méretek, DIN szabvány szerint! Kódok és általános megjegyzések ld. konszign. borítón!
Gyártás előtt a méretek a helyszínen ellenőrízendők! Beépítendő típus tervezővel egyeztetendő!

méret **1000/2125**

konszign.szám **B-314**

MEGNEVEZÉS		énekterem ajtó	DARAB	balos	jobbos	összesen
NYITÁSMÓD		egyszárnyú nyíló	1.ütem			
JELLEMZŐ HELY		fsz	2.ütem	1		**1**
FALVTG., SZERK		30 cm vázkerámia vakolva	mindösszesen			**1**
BEÉPÍTÉSI MÓD		utólag beépíthető				
KÜSZÖB, KÖNYÖKLŐ		automata süllyesztett küszöb				
TOK	SZERK./ANYAG	acél saroktok pl WESTAG vagy műszakilag azzal egyenértékű				
	SZÍN, FELÜLET	gyárilag porszórt, RAL 7035 világos szürke				
SZÁRNY	ANYAG	tömör faforgács, 50 mm				
	VASALAT, PÁNT	2 db 3 pontos pánt				
	KILINCS, ZÁR	HOPPE Paris 138 L vagy azzal műszakilag egyenértékű rozsdamentes acél kilincs, rozettás, hengerzár				
	EGYÉB TARTOZÉK	-				
	ÜVEGEZÉS	-				
	SZÍN, FELÜLETKÉPZ.	HPL felület, tört fehér				
KIEGÉSZÍTŐK		HPL dekorációs mező, közlekedő felöli oldalon				
MEGJEGYZÉS		-				
HANGGÁTLÁS		37 dB				

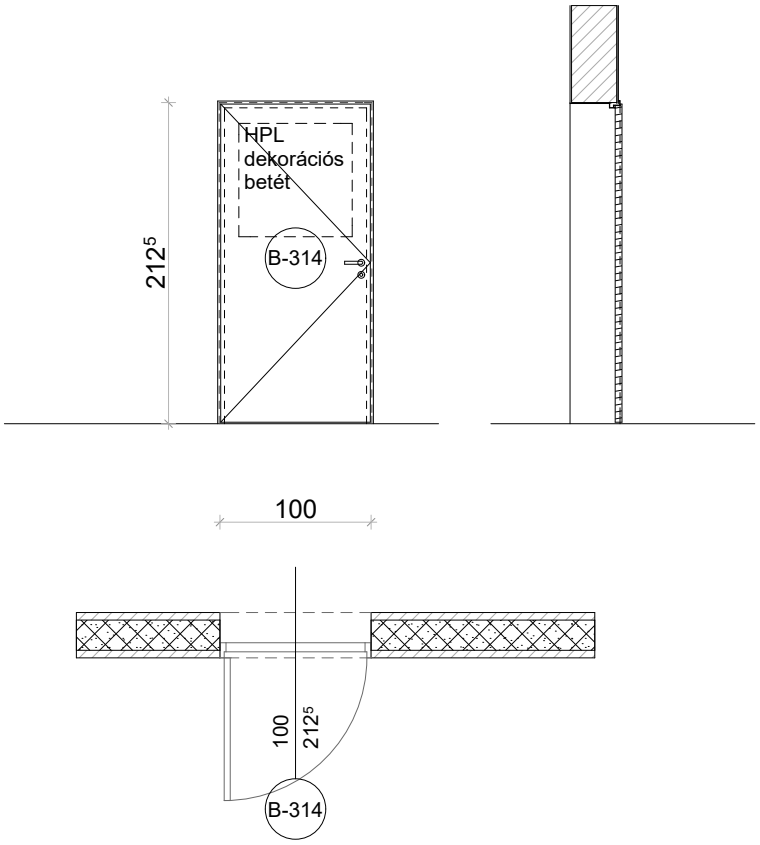

Méretek a helyszínen ellenőrizendők, kivitelezés előtt a terv a tervezővel egyeztetendő! A kiválasztásra kerülő anyagok, anyagszínek és szerkezeti megoldások a tervezővel egyeztetendők!	Projekt címe	Veresegyházi Katolikus Gimnázium 2112 Veresegyház, Fő út 117-125., Hrsz:58	2017. 11. 19.
	Terv	BELSŐÉPÍTÉSZETI KIVITELI TERV belső nyílászáró konszignáció	M 1:50

BELSŐ NYÍLÁSZÁRÓ KONSZIGNÁCIÓ

Méretek névleges méretek, DIN szabvány szerint! Kódok és általános megjegyzések ld. konszign. borítón!
Gyártás előtt a méretek a helyszínen ellenőrízendők! Beépítendő típus tervezővel egyeztetendő!

méret **1000/2125**

konszign.szám **B-315**

MEGNEVEZÉS		tanterem ajtó	DARAB	balos	jobbos	összesen
NYITÁSMÓD		egyszárnyú nyíló	1.ütem			
JELLEMZŐ HELY		2 emelet	2.ütem	1		**1**
FALVTG., SZERK		10 cm vázkerámia vakolva	mindösszesen			**1**
BEÉPÍTÉSI MÓD		falazattal együtt építendő				
KÜSZÖB, KÖNYÖKLŐ		automata süllyesztett küszöb				
TOK	SZERK./ANYAG	acél átfogótok pl WESTAG vagy műszakilag azzal egyenértékű				
	SZÍN, FELÜLET	gyárilag porszórt, RAL 7035 világos szürke				
SZÁRNY	ANYAG	tömör faforgács, 40 mm				
	VASALAT, PÁNT	2 db 3 pontos pánt				
	KILINCS, ZÁR	HOPPE Paris 138 L vagy azzal műszakilag egyenértékű rozsdamentes acél kilincs, rozettás, hengerzár				
	EGYÉB TARTOZÉK	-				
	ÜVEGEZÉS	-				
	SZÍN, FELÜLETKÉPZ.	HPL felület, dekorációs mező közlekedő felöli oldalon, fehérített tölgy dekorral,				
KIEGÉSZÍTŐK		-				
MEGJEGYZÉS		-				
HANGGÁTLÁS		32 dB				

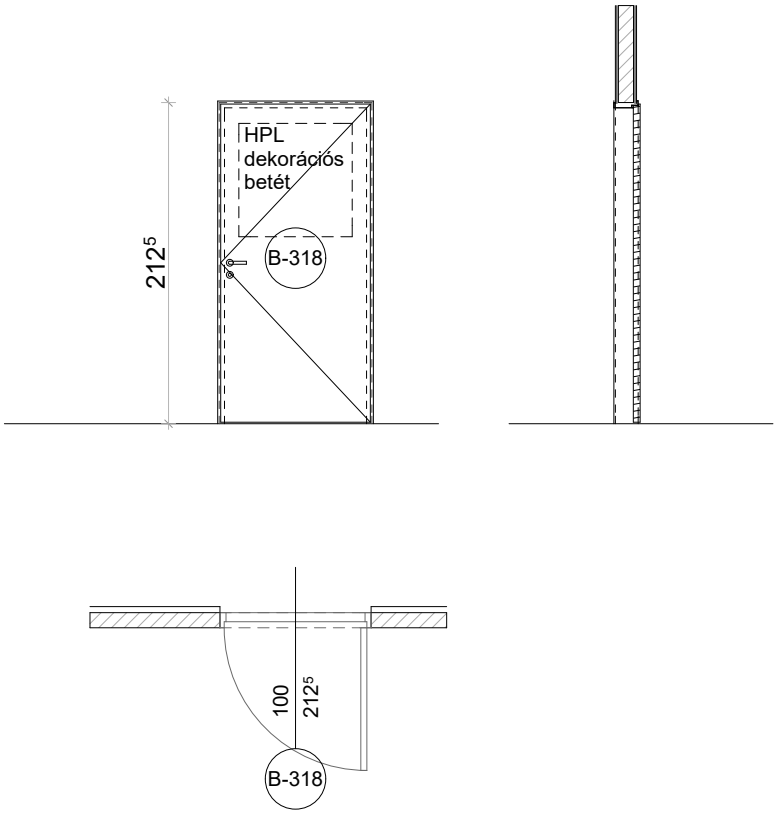

Méretek a helyszínen ellenőrizendők, kivitelezés előtt a terv a tervezővel egyeztetendő! A kiválasztásra kerülő anyagok, anyagszínek és szerkezeti megoldások a tervezővel egyeztetendők!	Projekt címe	Veresegyházi Katolikus Gimnázium 2112 Veresegyház, Fő út 117-125., Hrsz:58	2017. 11. 19.
	Terv	BELSŐÉPÍTÉSZETI KIVITELI TERV belső nyílászáró konszignáció	M 1:50

BELSŐ NYÍLÁSZÁRÓ KONSZIGNÁCIÓ

Méretek névleges méretek, DIN szabvány szerint! Kódok és általános megjegyzések ld. konszign. borítón! Gyártás előtt a méretek a helyszínen ellenőrízendők! Beépítendő típus tervezővel egyeztetendő!

méret **1000/2125**

konszign.szám **B-316**

MEGNEVEZÉS		sekrestye	DARAB	balos	jobbos	összesen
NYITÁSMÓD		egyszárnyú nyíló	1.ütem			
JELLEMZŐ HELY		2.em	2.ütem		1	**1**
FALVTG., SZERK		30 cm vázkerámia vakolva	mindösszesen			**1**
BEÉPÍTÉSI MÓD		utólag beépíthető				
KÜSZÖB, KÖNYÖKLŐ		-				
TOK	SZERK./ANYAG	acél saroktok pl WESTAG vagy műszakilag azzal egyenértékű				
	SZÍN, FELÜLET	gyárilag porszórt, RAL 7035 világos szürke				
SZÁRNY	ANYAG	furatos faforgács, 40 mm				
	VASALAT, PÁNT	2 db 3 pontos pánt				
	KILINCS, ZÁR	HOPPE Paris 138 L vagy azzal műszakilag egyenértékű rozsdamentes acél kilincs, rozettás, hengerzár				
	EGYÉB TARTOZÉK	-				
	ÜVEGEZÉS	-				
	SZÍN, FELÜLETKÉPZ.	HPL felület, fehérített tölgy dekorral				
KIEGÉSZÍTŐK		-				
MEGJEGYZÉS		-				
HANGGÁTLÁS		-				

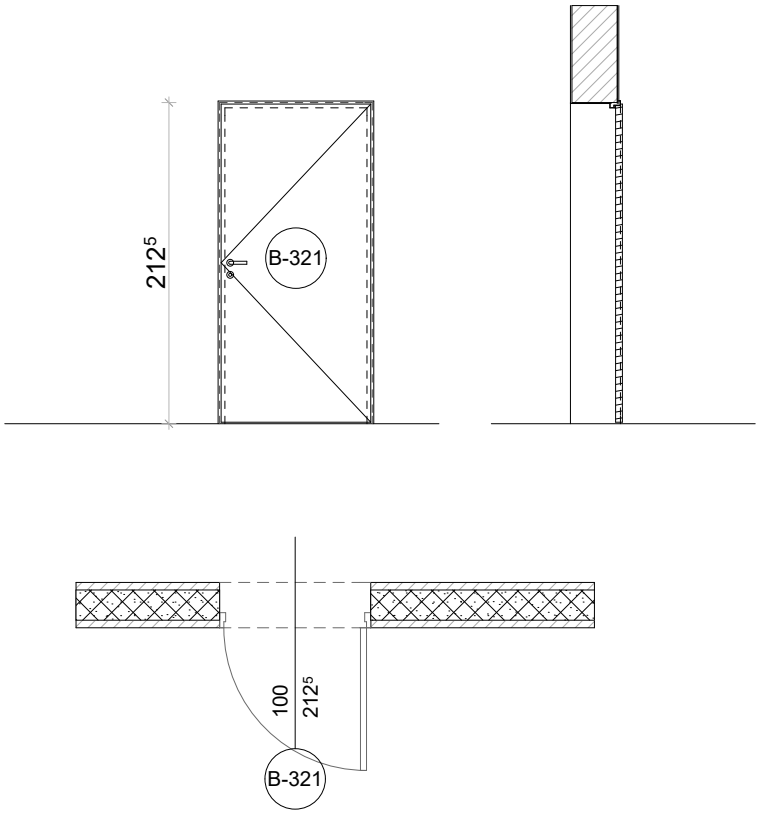

Méretek a helyszínen ellenőrizendők, kivitelezés előtt a terv a tervezővel egyeztetendő! A kiválasztásra kerülő anyagok, anyagszínek és szerkezeti megoldások a tervezővel egyeztetendők!	Projekt címe	Veresegyházi Katolikus Gimnázium 2112 Veresegyház, Fő út 117-125., Hrsz:58	2017. 11. 19.
	Terv	BELSŐÉPÍTÉSZETI KIVITELI TERV belső nyílászáró konszignáció	M 1:50

BELSŐ NYÍLÁSZÁRÓ KONSZIGNÁCIÓ

Méretek névleges méretek, DIN szabvány szerint! Kódok és általános megjegyzések ld. konszign. borítón!
Gyártás előtt a méretek a helyszínen ellenőrízendők! Beépítendő típus tervezővel egyeztetendő!

méret	konszign.szám
1000/2125	**B-317**

MEGNEVEZÉS	akadálymentes wc ajtó	DARAB	balos	jobbos	összesen
NYITÁSMÓD	egyszárnyú nyíló	1.ütem			
JELLEMZŐ HELY	alagsor, fsz, 1-2. emelet	2.ütem		4	**4**
FALVTG., SZERK	10 cm vázkerámia vakolava, egyoldali csempeburkolattal	mindösszesen			**4**
BEÉPÍTÉSI MÓD	falazattal együtt építendő				
KÜSZÖB, KÖNYÖKLŐ	ajtólap alatt 1cm rés, szellőzésnek				
TOK – SZERK./ANYAG	acél átfogótok pl WESTAG vagy műszakilag azzal egyenértékű				
TOK – SZÍN, FELÜLET	gyárilag porszórt, RAL 7035 világos szürke				
SZÁRNY – ANYAG	furatolt faforgácslap				
SZÁRNY – VASALAT, PÁNT	2 db 3 pontos pánt				
SZÁRNY – KILINCS, ZÁR	HOPPE Paris 138 L vagy azzal egyenértékű rozsdamentes acél kilincs, rozettás félforditóval				
SZÁRNY – EGYÉB TARTOZÉK	-				
SZÁRNY – ÜVEGEZÉS	-				
SZÁRNY – SZÍN, FELÜLETKÉPZ.	HPL bevonat, tört fehér, HPL dekorációs mező, közl felöli oldalon				
KIEGÉSZÍTŐK	-				
MEGJEGYZÉS	-				
HANGGÁTLÁS	-				

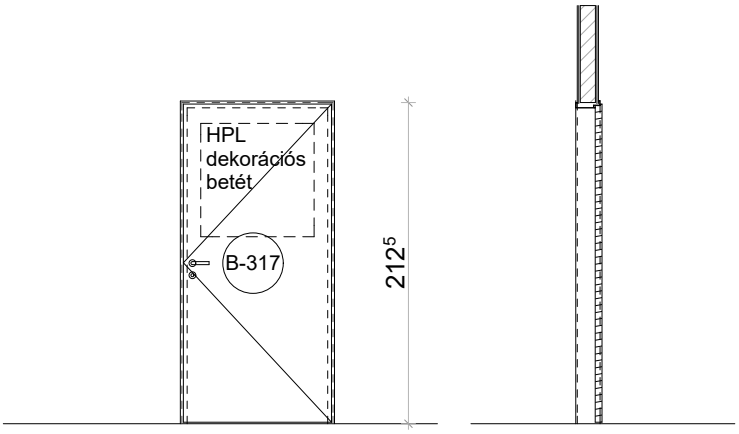

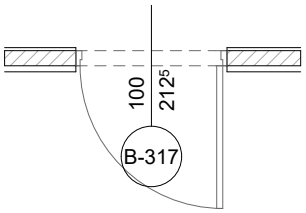

Méretek a helyszínen ellenőrizendők, kivitelezés előtt a terv a tervezővel egyeztetendő! A kiválasztásra kerülő anyagok, anyagszínek és szerkezeti megoldások a tervezővel egyeztetendők!	Projekt címe	Veresegyházi Katolikus Gimnázium 2112 Veresegyház, Fő út 117-125., Hrsz:58	2017. 11. 19.
	Terv	BELSŐÉPÍTÉSZETI KIVITELI TERV belső nyílászáró konszignáció	M 1:50

BELSŐ NYÍLÁSZÁRÓ KONSZIGNÁCIÓ

Méretek névleges méretek, DIN szabvány szerint! Kódok és általános megjegyzések ld. konszign. borítón!
Gyártás előtt a méretek a helyszínen ellenőrízendők! Beépítendő típus tervezővel egyeztetendő!

méret **1000/2125**

konszign.szám **B-318**

MEGNEVEZÉS		tanterem ajtó	DARAB	balos	jobbos	összesen
NYITÁSMÓD		egyszárnyú nyíló	1.ütem	3	2	**5**
JELLEMZŐ HELY		1-2 emelet	2.ütem		1	**1**
FALVTG., SZERK		10 cm vázkerámia vakolva	mindösszesen			**6**
BEÉPÍTÉSI MÓD		falazattal együtt építendő				
KÜSZÖB, KÖNYÖKLŐ		automata süllyesztett küszöb				
TOK	SZERK./ANYAG	acél átfogótok pl WESTAG vagy műszakilag azzal egyenértékű				
	SZÍN, FELÜLET	gyárilag porszórt, RAL 7035 világos szürke				
SZÁRNY	ANYAG	tömör faforgács, 40 mm				
	VASALAT, PÁNT	2 db 3 pontos pánt				
	KILINCS, ZÁR	HOPPE Paris 138 L vagy azzal műszakilag egyenértékű rozsdamentes acél kilincs, rozettás, hengerzár				
	EGYÉB TARTOZÉK	-				
	ÜVEGEZÉS	-				
	SZÍN, FELÜLETKÉPZ.	HPL felület, tört fehér				
KIEGÉSZÍTŐK		HPL dekorációs mező, közlekedő felöli oldalon				
MEGJEGYZÉS		-				
HANGGÁTLÁS		32 dB				

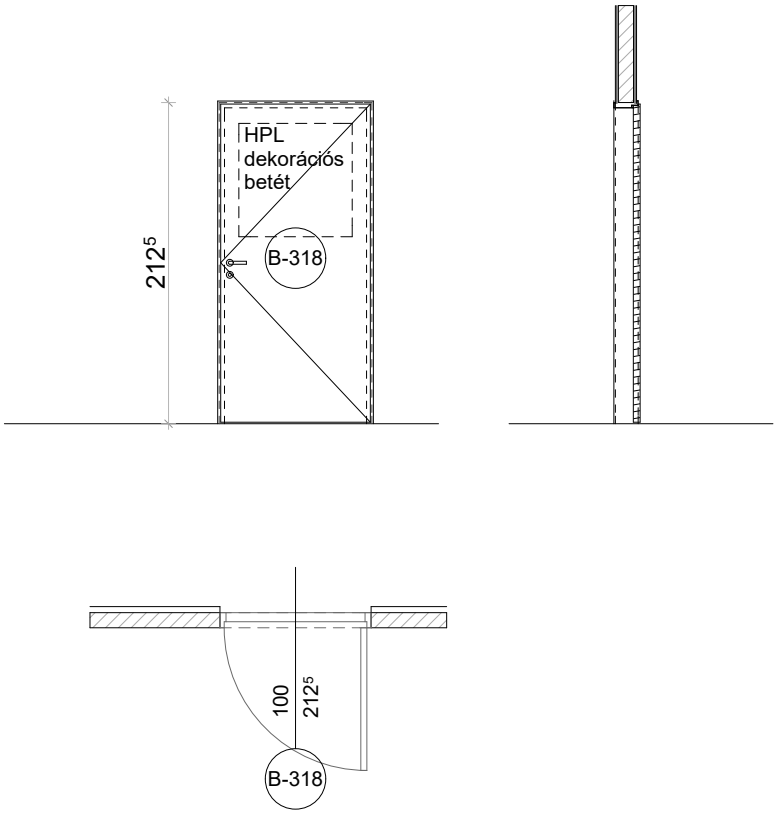

Méretek a helyszínen ellenőrizendők, kivitelezés előtt a terv a tervezővel egyeztetendő! A kiválasztásra kerülő anyagok, anyagszínek és szerkezeti megoldások a tervezővel egyeztetendők!	Projekt címe	Veresegyházi Katolikus Gimnázium 2112 Veresegyház, Fő út 117-125., Hrsz:58	2017. 11. 19.
	Terv	BELSŐÉPÍTÉSZETI KIVITELI TERV belső nyílászáró konszignáció	M 1:50

BELSŐ NYÍLÁSZÁRÓ KONSZIGNÁCIÓ

Méretek névleges méretek, DIN szabvány szerint! Kódok és általános megjegyzések ld. konszign. borítón!
Gyártás előtt a méretek a helyszínen ellenőrízendők! Beépítendő típus tervezővel egyeztetendő!

méret **1125/2125**

konszign.szám **B-319**

MEGNEVEZÉS		tanterem ajtó	DARAB	balos	jobbos	összesen
NYITÁSMÓD		egyszárnyú nyíló	1.ütem			
JELLEMZŐ HELY		1-2 emelet	2.ütem		2	**2**
FALVTG., SZERK		30 cm vázkerámia vakolva	mindösszesen			**2**
BEÉPÍTÉSI MÓD		utólag beépíthető				
KÜSZÖB, KÖNYÖKLŐ		automata süllyesztett küszöb				
TOK	SZERK./ANYAG	acél saroktok pl WESTAG vagy műszakilag azzal egyenértékű				
	SZÍN, FELÜLET	gyárilag porszórt, RAL 7035 világos szürke				
SZÁRNY	ANYAG	tömör faforgács, 40 mm				
	VASALAT, PÁNT	2 db 3 pontos pánt				
	KILINCS, ZÁR	HOPPE Paris 138 L vagy azzal műszakilag egyenértékű rozsdamentes acél kilincs, rozettás, hengerzár				
	EGYÉB TARTOZÉK	-				
	ÜVEGEZÉS	-				
	SZÍN, FELÜLETKÉPZ.	HPL felület, tört fehér				
KIEGÉSZÍTŐK		HPL dekorációs mező, közlekedő felöli oldalon				
MEGJEGYZÉS		-				
HANGGÁTLÁS		32 dB				

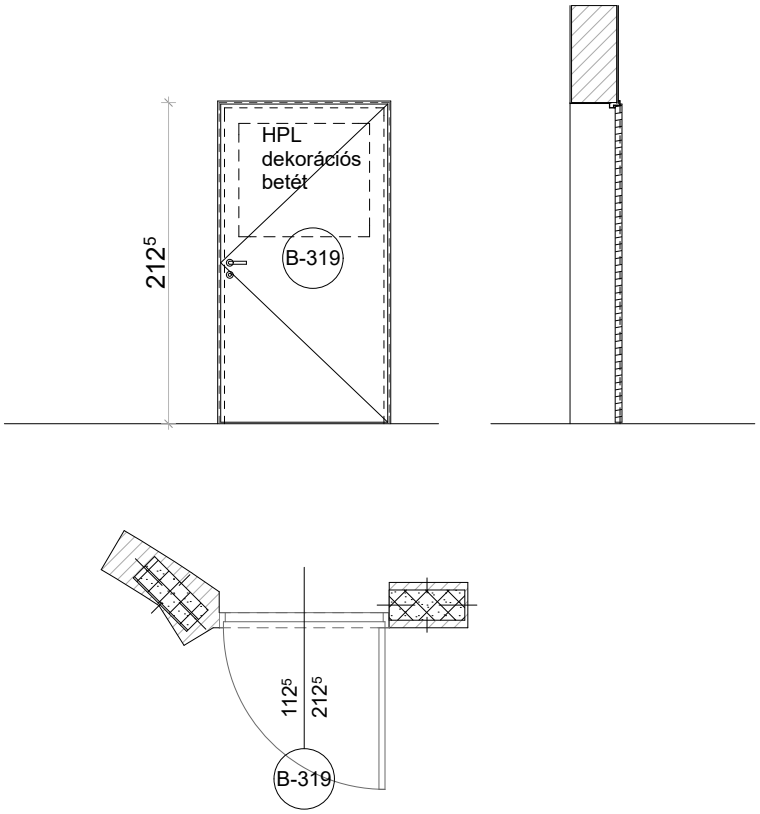

Méretek a helyszínen ellenőrizendők, kivitelezés előtt a terv a tervezővel egyeztetendő! A kiválasztásra kerülő anyagok, anyagszínek és szerkezeti megoldások a tervezővel egyeztetendők!	Projekt címe	Veresegyházi Katolikus Gimnázium 2112 Veresegyház, Fő út 117-125., Hrsz:58	2017. 11. 19.
	Terv	BELSŐÉPÍTÉSZETI KIVITELI TERV belső nyílászáró konszignáció	M 1:50

BELSŐ NYÍLÁSZÁRÓ KONSZIGNÁCIÓ

Méretek névleges méretek, DIN szabvány szerint! Kódok és általános megjegyzések ld. konszign. borítón! Gyártás előtt a méretek a helyszínen ellenőrízendők! Beépítendő típus tervezővel egyeztetendő!

méret	konszign.szám
1800/2700	**B-401**

MEGNEVEZÉS	étterem ajtó	DARAB	balos	jobbos	összesen
NYITÁSMÓD	aszimmetrikusan felnyíló	1.ütem			
JELLEMZŐ HELY	alagsor	2.ütem	1	2	**2**
FALVTG., SZERK	30 cm vázkerámia vakolva	mindösszesen			**2**
BEÉPÍTÉSI MÓD	utólag beépíthető				
KÜSZÖB, KÖNYÖKLŐ	-				
TOK – SZERK./ANYAG	acél saroktok pl WESTAG vagy műszakilag azzal egyenértékű				
TOK – SZÍN, FELÜLET	gyárilag porszórt, RAL 7035 világos szürke				
SZÁRNY – ANYAG	furatos faforgács, 40 mm				
SZÁRNY – VASALAT, PÁNT	4 db 3 pontos pánt, 180° nyitással				
SZÁRNY – KILINCS, ZÁR	HOPPE Paris 138 L vagy azzal műszakilag egyenértékű rozsdamentes acél kilincs, rozettás, hengerzár				
SZÁRNY – EGYÉB TARTOZÉK	-				
SZÁRNY – ÜVEGEZÉS	-				
SZÁRNY – SZÍN, FELÜLETKÉPZ.	HPL felület, tört fehér				
KIEGÉSZÍTŐK	-				
MEGJEGYZÉS	-				
HANGGÁTLÁS	-				

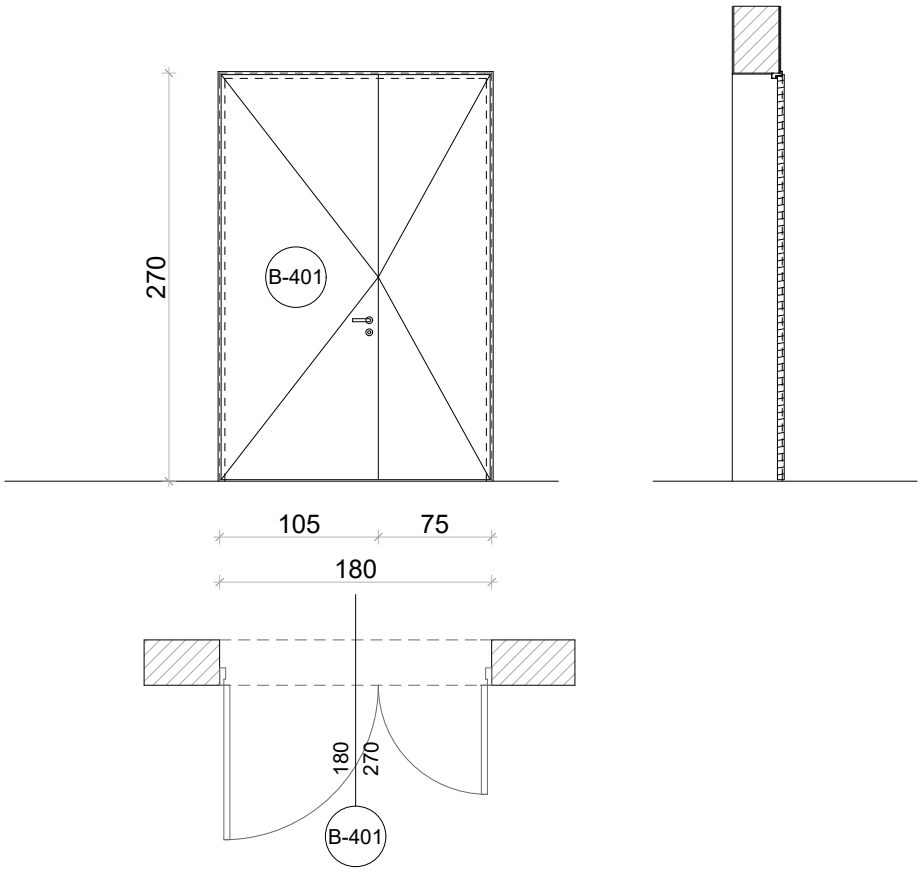

Méretek a helyszínen ellenőrizendők, kivitelezés előtt a terv a tervezővel egyeztetendő! A kiválasztásra kerülő anyagok, anyagszínek és szerkezeti megoldások a tervezővel egyeztetendők!	Projekt címe	Veresegyházi Katolikus Gimnázium 2112 Veresegyház, Fő út 117-125., Hrsz:58	2017. 11. 19.
	Terv	BELSŐÉPÍTÉSZETI KIVITELI TERV belső nyílászáró konszignáció	M 1:50

BELSŐ NYÍLÁSZÁRÓ KONSZIGNÁCIÓ

Méretek névleges méretek, DIN szabvány szerint! Kódok és általános megjegyzések ld. konszign. borítón!
Gyártás előtt a méretek a helyszínen ellenőrízendők! Beépítendő típus tervezővel egyeztetendő!

méret **1500/2125**

konszign.szám **B-402**

MEGNEVEZÉS	konyha ajtó	DARAB	balos	jobbos	összesen
NYITÁSMÓD	aszimmetrikusan felnyíló	1.ütem			
JELLEMZŐ HELY	alagsor	2.ütem	1		**1**
FALVTG., SZERK	10 cm vázkerámia vakolava, egyoldali csempeburkolattal	mindösszesen			**1**
BEÉPÍTÉSI MÓD	falazattal együtt építendő				
KÜSZÖB, KÖNYÖKLŐ	-				
TOK – SZERK./ANYAG	acél átfogótok pl WESTAG vagy műszakilag azzal egyenértékű				
TOK – SZÍN, FELÜLET	gyárilag porszórt, RAL 7035 világos szürke				
SZÁRNY – ANYAG	furatos faforgács, 40 mm				
SZÁRNY – VASALAT, PÁNT	4 db 3 pontos pánt				
SZÁRNY – KILINCS, ZÁR	HOPPE Paris 138 L vagy azzal műszakilag egyenértékű rozsdamentes acél kilincs, rozettás, hengerzár				
SZÁRNY – EGYÉB TARTOZÉK	-				
SZÁRNY – ÜVEGEZÉS	1 rtg biztonsági üveg				
SZÁRNY – SZÍN, FELÜLETKÉPZ.	HPL felület, tört fehér				
KIEGÉSZÍTŐK	-				
MEGJEGYZÉS	-				
HANGGÁTLÁS	-				

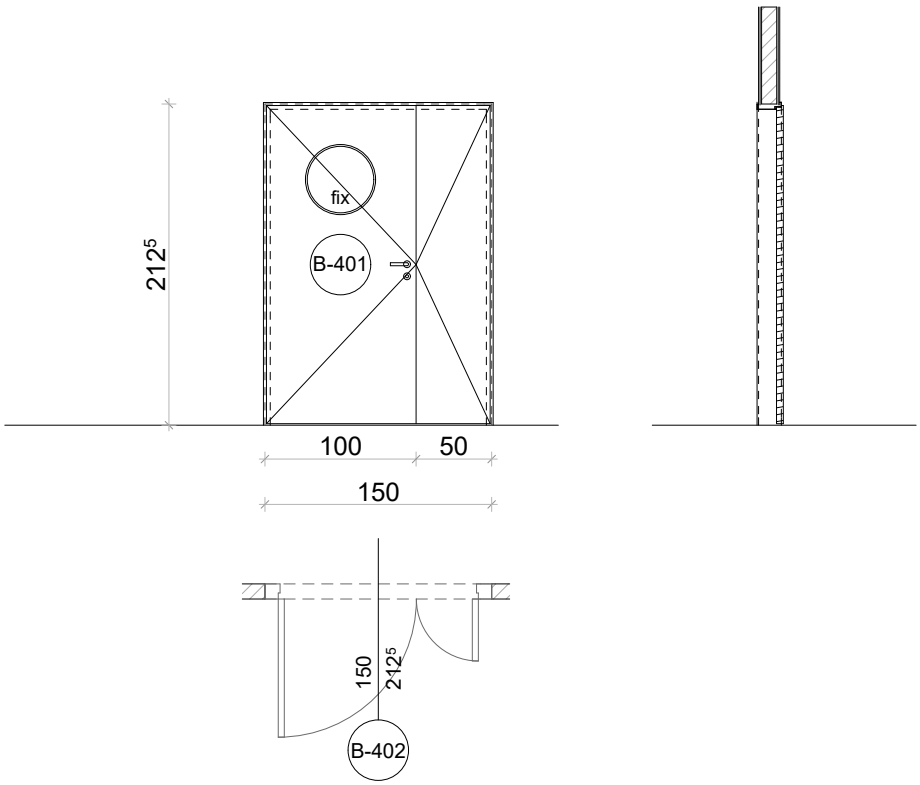

Méretek a helyszínen ellenőrizendők, kivitelezés előtt a terv a tervezővel egyeztetendő! A kiválasztásra kerülő anyagok, anyagszínek és szerkezeti megoldások a tervezővel egyeztetendők!	Projekt címe	Veresegyházi Katolikus Gimnázium 2112 Veresegyház, Fő út 117-125., Hrsz:58	2017. 11. 19.
	Terv	BELSŐÉPÍTÉSZETI KIVITELI TERV belső nyílászáró konszignáció	M 1:50

BELSŐ NYÍLÁSZÁRÓ KONSZIGNÁCIÓ

Méretek névleges méretek, DIN szabvány szerint! Kódok és általános megjegyzések ld. konszign. borítón!
Gyártás előtt a méretek a helyszínen ellenőrízendők! Beépítendő típus tervezővel egyeztetendő!

méret **1400/2125**

konszign.szám **B-403**

MEGNEVEZÉS		takarítószer tároló ajtó	DARAB	balos	jobbos	összesen
NYITÁSMÓD		szimmetrikusan felnyíló	1.ütem			
JELLEMZŐ HELY		alagsor	2.ütem	1		**1**
FALVTG., SZERK		10 cm vázkerámia vakolava, egyoldali csempeburkolattal	mindösszesen			**1**
BEÉPÍTÉSI MÓD		falazattal együtt építendő				
KÜSZÖB, KÖNYÖKLŐ		-				
TOK	SZERK./ANYAG	acél átfogótok pl WESTAG vagy műszakilag azzal egyenértékű				
	SZÍN, FELÜLET	gyárilag porszórt, RAL 7035 világos szürke				
SZÁRNY	ANYAG	furatos faforgács, 40 mm				
	VASALAT, PÁNT	4 db 3 pontos pánt				
	KILINCS, ZÁR	HOPPE Paris 138 L vagy azzal műszakilag egyenértékű rozsdamentes acél kilincs, rozettás, hengerzár				
	EGYÉB TARTOZÉK	-				
	ÜVEGEZÉS	-				
	SZÍN, FELÜLETKÉPZ.	HPL felület, tört fehér				
KIEGÉSZÍTŐK		-				
MEGJEGYZÉS		-				
HANGGÁTLÁS		-				

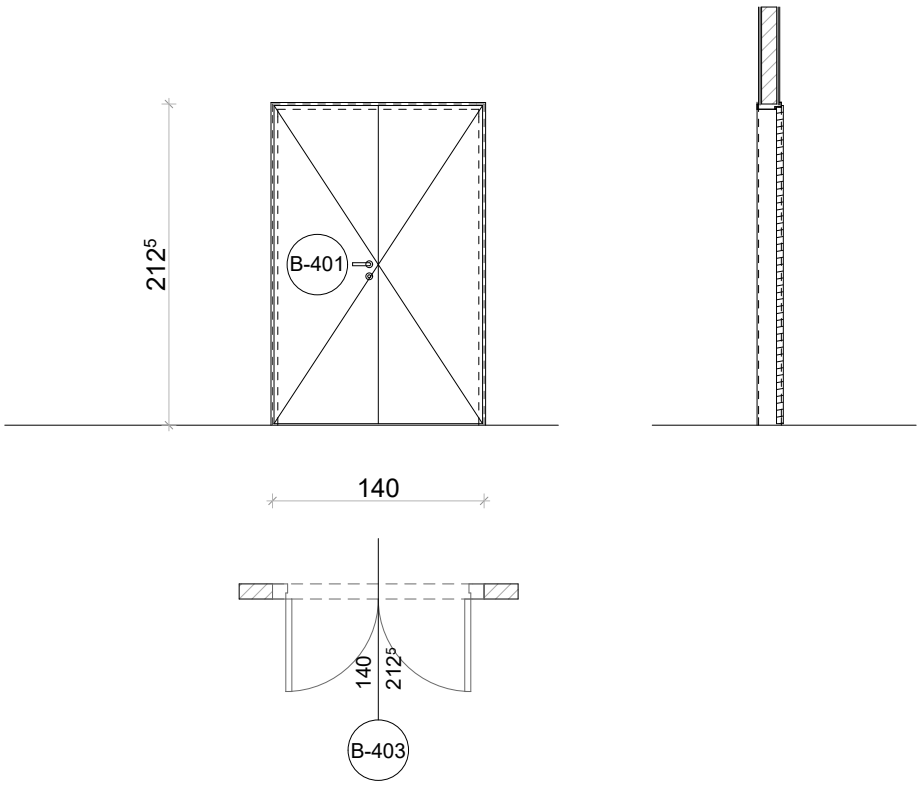

Méretek a helyszínen ellenőrizendők, kivitelezés előtt a terv a tervezővel egyeztetendő! A kiválasztásra kerülő anyagok, anyagszínek és szerkezeti megoldások a tervezővel egyeztetendők!	Projekt címe	Veresegyházi Katolikus Gimnázium 2112 Veresegyház, Fő út 117-125., Hrsz:58	2017. 11. 19.
	Terv	BELSŐÉPÍTÉSZETI KIVITELI TERV belső nyílászáró konszignáció	M 1:50

BELSŐ NYÍLÁSZÁRÓ KONSZIGNÁCIÓ

Méretek névleges méretek, DIN szabvány szerint! Kódok és általános megjegyzések ld. konszign. borítón!
Gyártás előtt a méretek a helyszínen ellenőrízendők! Beépítendő típus tervezővel egyeztetendő!

méret	konszign.szám
2000/3480	**B-404**

MEGNEVEZÉS		szélfogó ajtó	DARAB	balos	jobbos	összesen
NYITÁSMÓD		szimmetrikusan felnyíló	1.ütem			
JELLEMZŐ HELY		fsz	2.ütem	1		**1**
FALVTG., SZERK		10 cm vázkerámia vakolva	mindösszesen			**1**
BEÉPÍTÉSI MÓD		utólag beépíthető				
KÜSZÖB, KÖNYÖKLŐ		-				
TOK	SZERK./ANYAG	aluminium tokszerkezet pl SCHÜCO ADS 60 vagy műszakilag azzal egyenértékű				
	SZÍN, FELÜLET	gyárilag porszórt, RAL 7035 világos szürke				
SZÁRNY	ANYAG	aluminium szárnyszerkezet pl SCHÜCO ADS 60 vagy műszakilag azzal egyenértékű				
	VASALAT, PÁNT	4 db 3 pontos pánt				
	KILINCS, ZÁR	HOPPE Paris 138 L vagy azzal műszakilag egyenértékű rozsdamentes acél kilincs, rozettás, hengerzár				
	EGYÉB TARTOZÉK	-				
	ÜVEGEZÉS	2 rtg hőszigetelő üvegezés				
	SZÍN, FELÜLETKÉPZ.	gyárilag porszórt, RAL 7035 világos szürke				
KIEGÉSZÍTŐK		motoros ajtónyitó sorrend vezérléssel, belső oldalon pánikzárral				
MEGJEGYZÉS		-				
HANGGÁTLÁS		-				

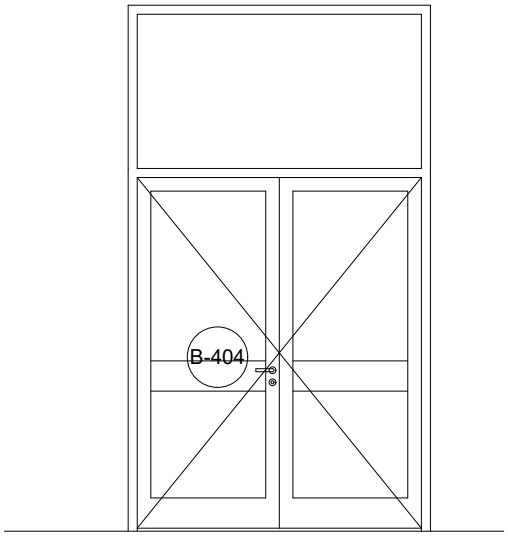

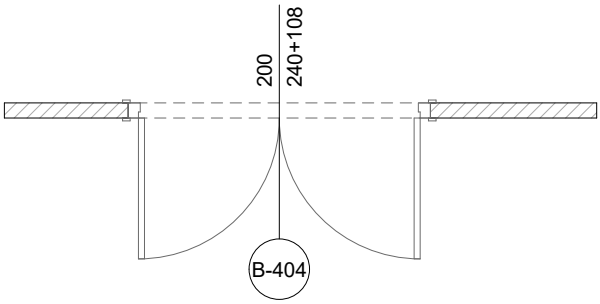

Méretek a helyszínen ellenőrizendők, kivitelezés előtt a terv a tervezővel egyeztetendő! A kiválasztásra kerülő anyagok, anyagszínek és szerkezeti megoldások a tervezővel egyeztetendők!	Projekt címe	Veresegyházi Katolikus Gimnázium 2112 Veresegyház, Fő út 117-125., Hrsz:58	2017. 11. 19.
	Terv	BELSŐÉPÍTÉSZETI KIVITELI TERV belső nyílászáró konszignáció	M 1:50

BELSŐ NYÍLÁSZÁRÓ KONSZIGNÁCIÓ

Méretek névleges méretek, DIN szabvány szerint! Kódok és általános megjegyzések ld. konszign. borítón! Gyártás előtt a méretek a helyszínen ellenőrízendők! Beépítendő típus tervezővel egyeztetendő!

méret **1600/2125**

konszign.szám **B-405**

MEGNEVEZÉS		tanterem ajtó	DARAB	balos	jobbos	összesen
NYITÁSMÓD		aszimmetrikusan felnyíló	1.ütem		1	**1**
JELLEMZŐ HELY		1. emelet	2.ütem			
FALVTG., SZERK		30 cm vázkerámia vakolva	mindösszesen			**1**
BEÉPÍTÉSI MÓD		utólag beépíthető				
KÜSZÖB, KÖNYÖKLŐ		automata süllyesztett küszöb				
TOK	SZERK./ANYAG	acél saroktok pl WESTAG vagy műszakilag azzal egyenértékű				
	SZÍN, FELÜLET	gyárilag porszórt, RAL 7035 világos szürke				
SZÁRNY	ANYAG	tömor faforgács, 40 mm				
	VASALAT, PÁNT	4 db 3 pontos pánt				
	KILINCS, ZÁR	HOPPE Paris 138 L vagy azzal műszakilag egyenértékű rozsdamentes acél kilincs, rozettás, hengerzár				
	EGYÉB TARTOZÉK	-				
	ÜVEGEZÉS	-				
	SZÍN, FELÜLETKÉPZ.	HPL felület, tört fehér				
KIEGÉSZÍTŐK		HPL dekorációs mező, közlekedő felöli oldalon				
MEGJEGYZÉS		-				
HANGGÁTLÁS		32 dB				

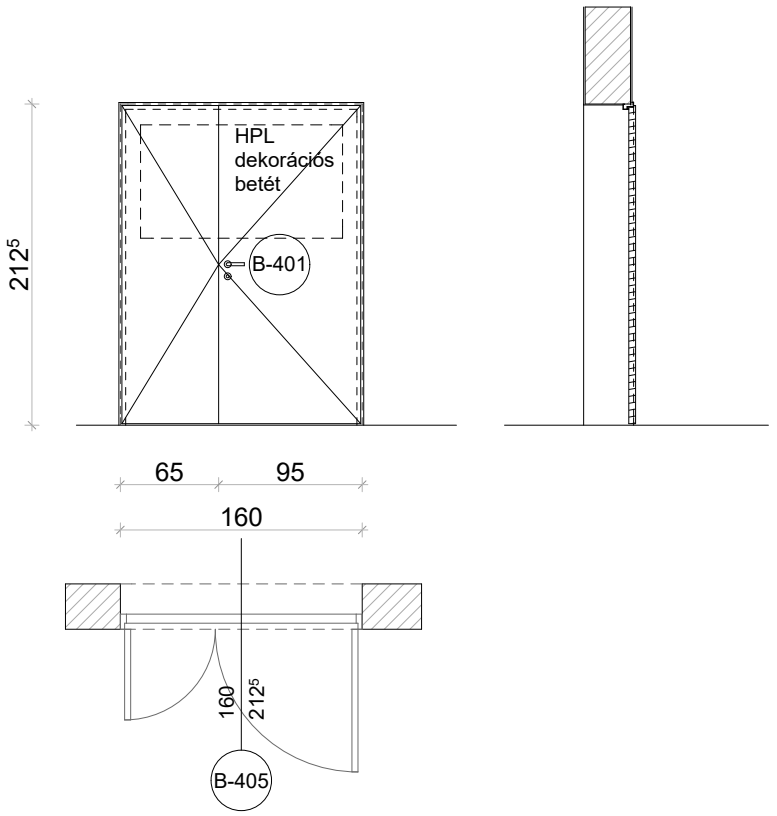

Méretek a helyszínen ellenőrizendők, kivitelezés előtt a terv a tervezővel egyeztetendő! A kiválasztásra kerülő anyagok, anyagszínek és szerkezeti megoldások a tervezővel egyeztetendők!	Projekt címe	Veresegyházi Katolikus Gimnázium 2112 Veresegyház, Fő út 117-125., Hrsz:58	2017. 11. 19.
	Terv	BELSŐÉPÍTÉSZETI KIVITELI TERV belső nyílászáró konszignáció	M 1:50

BELSŐ NYÍLÁSZÁRÓ KONSZIGNÁCIÓ

Méretek névleges méretek, DIN szabvány szerint! Kódok és általános megjegyzések ld. konszign. borítón! Gyártás előtt a méretek a helyszínen ellenőrízendők! Beépítendő típus tervezővel egyeztetendő!

méret **1600/2125**

konszign.szám **B-406**

MEGNEVEZÉS		tanterem (audio) ajtó	DARAB	balos	jobbos	összesen
NYITÁSMÓD		aszimmetrikusan felnyíló	1.ütem			
JELLEMZŐ HELY		1. emelet	2.ütem		1	**1**
FALVTG., SZERK		30 cm vázkerámia vakolva	mindösszesen			**1**
BEÉPÍTÉSI MÓD		utólag beépíthető				
KÜSZÖB, KÖNYÖKLŐ		automata süllyesztett küszöb				
TOK	SZERK./ANYAG	acél saroktok pl WESTAG vagy műszakilag azzal egyenértékű				
	SZÍN, FELÜLET	gyárilag porszórt, RAL 7035 világos szürke				
SZÁRNY	ANYAG	tömör faforgács, 50 mm				
	VASALAT, PÁNT	4 db 3 pontos pánt				
	KILINCS, ZÁR	HOPPE Paris 138 L vagy azzal műszakilag egyenértékű rozsdamentes acél kilincs, rozettás, hengerzár				
	EGYÉB TARTOZÉK	-				
	ÜVEGEZÉS	-				
	SZÍN, FELÜLETKÉPZ.	HPL felület, tört fehér				
KIEGÉSZÍTŐK		HPL dekorációs mező, közlekedő felöli oldalon				
MEGJEGYZÉS		-				
HANGGÁTLÁS		42 dB				

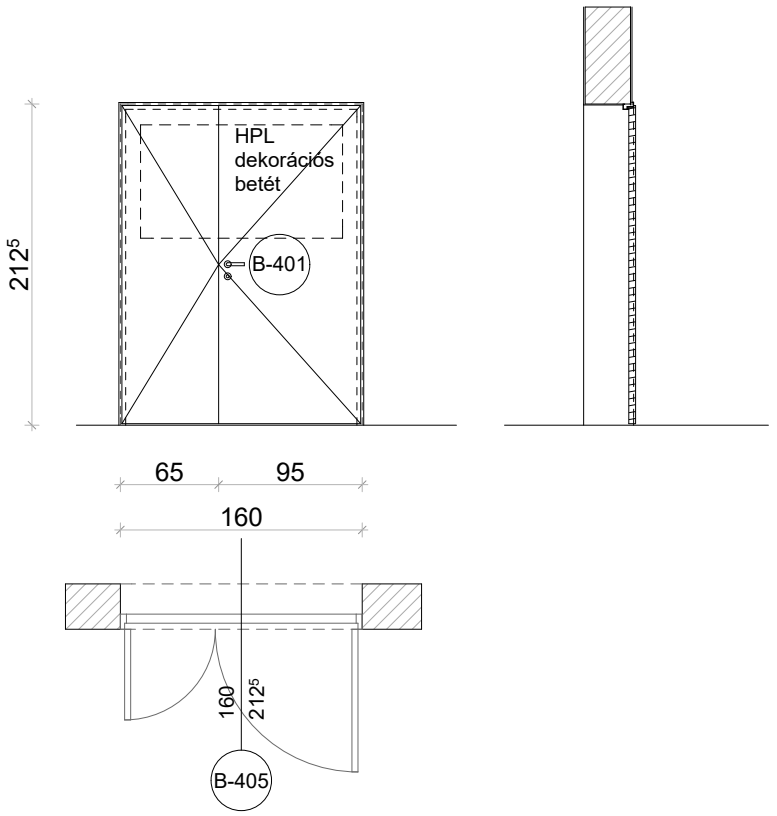

Méretek a helyszínen ellenőrizendők, kivitelezés előtt a terv a tervezővel egyeztetendő! A kiválasztásra kerülő anyagok, anyagszínek és szerkezeti megoldások a tervezővel egyeztetendők!	Projekt címe	Veresegyházi Katolikus Gimnázium 2112 Veresegyház, Fő út 117-125., Hrsz:58	2017. 11. 19.
	Terv	BELSŐÉPÍTÉSZETI KIVITELI TERV belső nyílászáró konszignáció	M 1:50

BELSŐ NYÍLÁSZÁRÓ KONSZIGNÁCIÓ

Méretek névleges méretek, DIN szabvány szerint! Kódok és általános megjegyzések ld. konszign. borítón!
Gyártás előtt a méretek a helyszínen ellenőrizendők! Beépítendő típus tervezővel egyeztetendő!

méret	konszign.szám
1600/2125	**B-407**

MEGNEVEZÉS	kápolna ajtó	DARAB	balos	jobbos	összesen
NYITÁSMÓD	szimmetrikusan felnyíló	1.ütem			
JELLEMZŐ HELY	2. emelet	2.ütem	1		**1**
FALVTG., SZERK	30 cm vázkerámia vakolva	mindösszesen			**1**
BEÉPÍTÉSI MÓD	szerelt				
KÜSZÖB, KÖNYÖKLŐ	-				
TOK SZERK./ANYAG	tömör faforgács 50 mm, teljes falszélességben				
TOK SZÍN, FELÜLET	HPL felület, fehérített tölgy dekorral				

SZÁRNY	ANYAG	furatos faforgács, 40 mm
	VASALAT, PÁNT	6 db rejtett vasalat 190° nyitással TECTUS TE541 3D v. műszakilag egyenértékű
	KILINCS, ZÁR	HOPPE Paris 138 L vagy azzal műszakilag egyenértékű rozsdamentes acél kilincs, rozettás, hengerzár
	EGYÉB TARTOZÉK	-
	ÜVEGEZÉS	-
	SZÍN, FELÜLETKÉPZ.	HPL felület, fehérített tölgy dekorral
KIEGÉSZÍTŐK		-
MEGJEGYZÉS		-Egyedi épületasztalos szerkezet -Szerelt fal burkolata rejtett rögzítéssel kapcsolódik az acélvázhoz
HANGGÁTLÁS		-

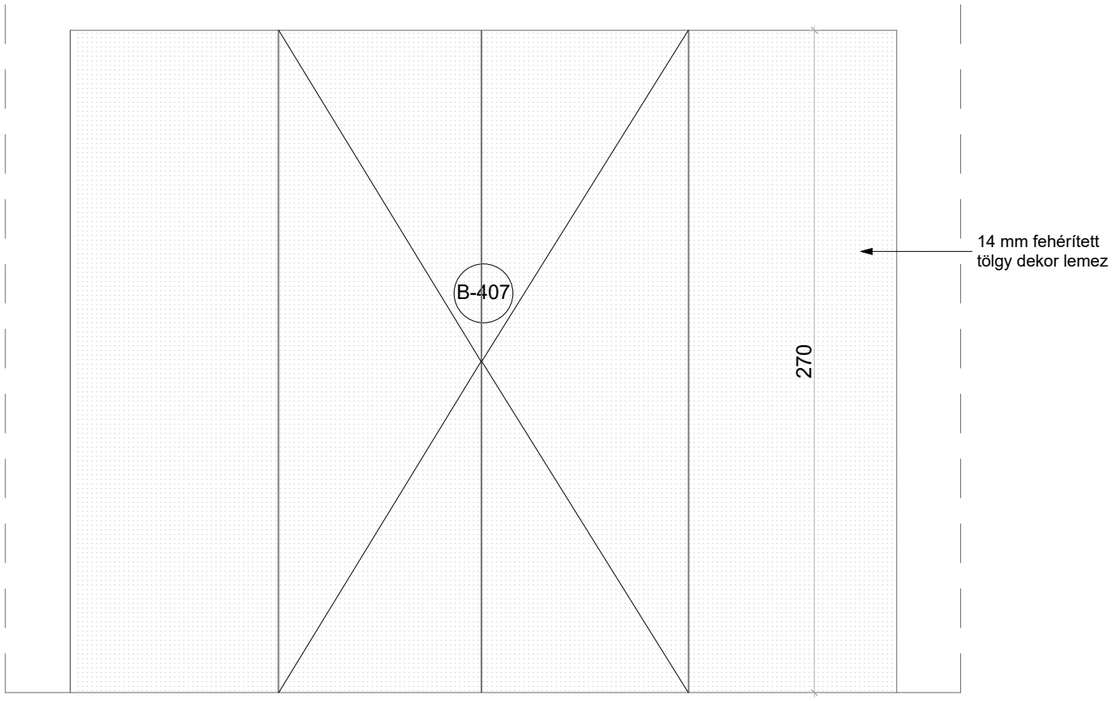

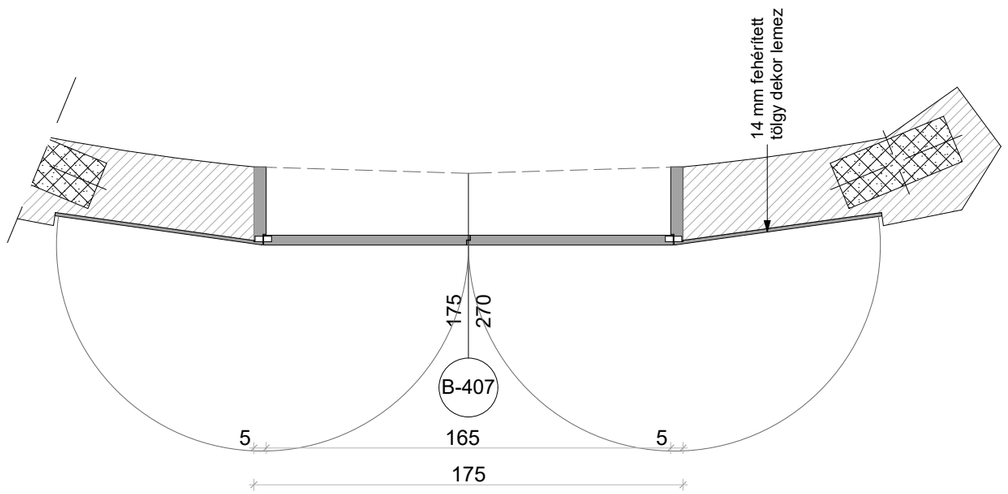

Méretek a helyszínen ellenőrizendők, kivitelezés előtt a terv a tervezővel egyeztetendő! A kiválasztásra kerülő anyagok, anyagszínek és szerkezeti megoldások a tervezővel egyeztetendők!	Projekt címe	Veresegyházi Katolikus Gimnázium 2112 Veresegyház, Fő út 117-125., Hrsz:58	2017. 11. 19.
	Terv	BELSŐÉPÍTÉSZETI KIVITELI TERV belső nyílászáró konszignáció	M 1:25

BELSŐ NYÍLÁSZÁRÓ KONSZIGNÁCIÓ

Méretek névleges méretek, DIN szabvány szerint! Kódok és általános megjegyzések ld. konszign. borítón!
Gyártás előtt a méretek a helyszínen ellenőrizendők! Beépítendő típus tervezővel egyeztetendő!

méret	konszign.szám
1600/2125	**B-408** **B-409**

MEGNEVEZÉS	kápolna ajtó	DARAB	balos	jobbos	összesen
NYITÁSMÓD	szimmetrikusan felnyíló	1.ütem			
JELLEMZŐ HELY	2. emelet	2.ütem	1		**1**
FALVTG., SZERK	könnyűszerkezetes szerelt fal	mindösszesen			**1**
BEÉPÍTÉSI MÓD	szerelt				
KÜSZÖB, KÖNYÖKLŐ	-				
TOK SZERK./ANYAG	tömör faforgács 50 mm				
TOK SZÍN, FELÜLET	HPL felület, fehérített tölgy dekorral				

SZÁRNY	ANYAG	furatos faforgács, 40 mm
	VASALAT, PÁNT	6 db rejtett vasalat 180° nyitással TECTUS TE541 3D v. műszakilag egyenértékű
	KILINCS, ZÁR	HOPPE Paris 138 L vagy azzal műszakilag egyenértékű rozsdamentes acél kilincs, rozettás, hengerzár
	EGYÉB TARTOZÉK	-
	ÜVEGEZÉS	-
	SZÍN, FELÜLETKÉPZ.	HPL felület, fehérített tölgy dekorral
KIEGÉSZÍTŐK		-
MEGJEGYZÉS		-Egyedi épületasztalos szerkezet -Szerelt fal burkolata rejtett rögzítéssel kapcsolódik az acélvázhoz
HANGGÁTLÁS		-

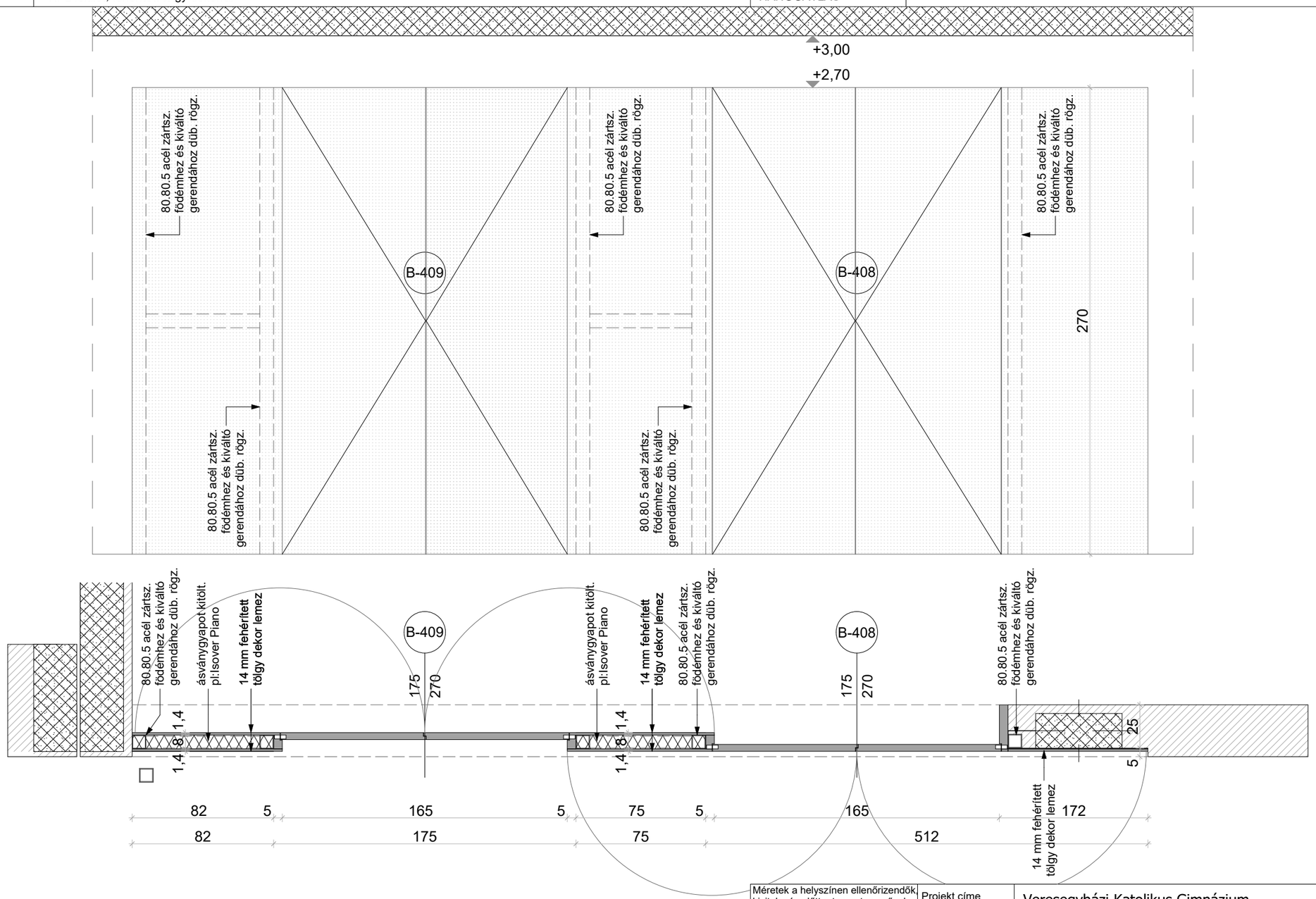

Méretek a helyszínen ellenőrizendők, kivitelezés előtt a terv a tervezővel egyeztetendő!
A kiválasztásra kerülő anyagok, anyagszínek és szerkezeti megoldások a tervezővel egyeztetendők!

Projekt címe	Veresegyházi Katolikus Gimnázium 2112 Veresegyház, Fő út 117-125., Hrsz:58	2017. 11. 19.
Terv	BELSŐÉPÍTÉSZETI KIVITELI TERV belső nyílászáró konszignáció	M 1:25

BELSŐ NYÍLÁSZÁRÓ KONSZIGNÁCIÓ

Méretek névleges méretek, DIN szabvány szerint! Kódok és általános megjegyzések ld. konszign. borítón!
Gyártás előtt a méretek a helyszínen ellenőrízendők! Beépítendő típus tervezővel egyeztetendő!

méret	konszign.szám
1800/2400	**B-501**

MEGNEVEZÉS	tanári üvegfal ajtóval	DARAB	balos	jobbos	összesen
NYITÁSMÓD	egyszárnyú nyíló	1.ütem		1	**1**
JELLEMZŐ HELY	fsz	2.ütem			
FALVTG., SZERK	30 cm vázkerámia vakolva	mindösszesen			**1**
BEÉPÍTÉSI MÓD	utólag beépíthető				
KÜSZÖB, KÖNYÖKLŐ	-				
TOK – SZERK./ANYAG	aluminium tok szerkezet, DEKO FG34 v. azzal műszakilag egyenértékű				
TOK – SZÍN, FELÜLET	gyárilag porszórt, RAL 7035 világos szürke				
SZÁRNY – ANYAG	keret nélküli 10mm ESG üveg				
SZÁRNY – VASALAT, PÁNT	3 db alupánt, DEKO rendszerelem v. azzal műszakilag egyenértékű				
SZÁRNY – KILINCS, ZÁR	Dorma Arcos Stúdió kilincs azzal műszakilag egyenértékű rozsdamentes acél kilincs, hengerzár				
SZÁRNY – EGYÉB TARTOZÉK	-				
SZÁRNY – ÜVEGEZÉS	lásd anyagnál				
SZÁRNY – SZÍN, FELÜLETKÉPZ.	-				
KIEGÉSZÍTŐK					
MEGJEGYZÉS	-				
HANGGÁTLÁS	30 dB				

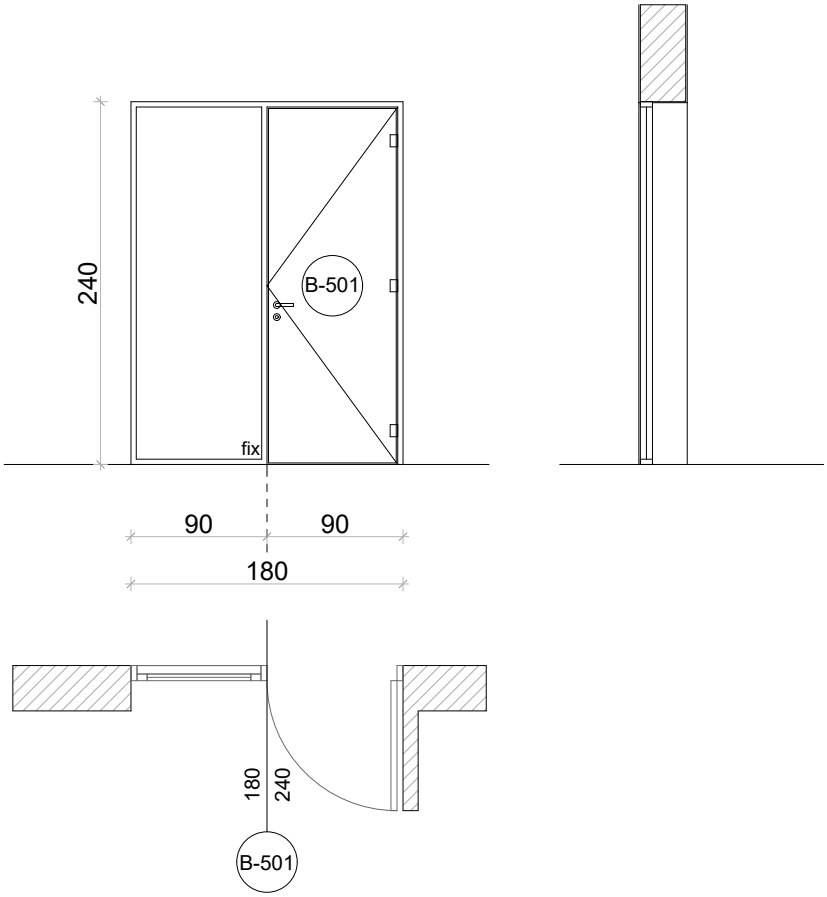

Méretek a helyszínen ellenőrizendők, kivitelezés előtt a terv a tervezővel egyeztetendő! A kiválasztásra kerülő anyagok, anyagszínek és szerkezeti megoldások a tervezővel egyeztetendők!	Projekt címe	Veresegyházi Katolikus Gimnázium 2112 Veresegyház, Fő út 117-125., Hrsz:58	2017. 11. 19.
	Terv	BELSŐÉPÍTÉSZETI KIVITELI TERV belső nyílászáró konszignáció	M 1:50

BELSŐ NYÍLÁSZÁRÓ KONSZIGNÁCIÓ

Méretek névleges méretek, DIN szabvány szerint! Kódok és általános megjegyzések ld. konszign. borítón! Gyártás előtt a méretek a helyszínen ellenőrízendők! Beépítendő típus tervezővel egyeztetendő!

méret	konszign.szám
1800/2400	**B-502**

MEGNEVEZÉS	tanári üvegfal ajtóval	DARAB	balos	jobbos	összesen
NYITÁSMÓD	egyszárnyú nyíló	1.ütem		4	**4**
JELLEMZŐ HELY	fsz	2.ütem			
FALVTG., SZERK	10 cm vázkerámia vakolva	mindösszesen			**4**
BEÉPÍTÉSI MÓD	utólag beépíthető				
KÜSZÖB, KÖNYÖKLŐ	-				
TOK – SZERK./ANYAG	aluminium tok szerkezet, DEKO FG34 v. azzal műszakilag egyenértékű				
TOK – SZÍN, FELÜLET	gyárilag porszórt, RAL 7035 világos szürke				
SZÁRNY – ANYAG	keret nélküli 10mm ESG üveg				
SZÁRNY – VASALAT, PÁNT	3 db alupánt, DEKO rendszerelem v. azzal műszakilag egyenértékű				
SZÁRNY – KILINCS, ZÁR	Dorma Arcos Stúdió kilincs azzal műszakilag egyenértékű rozsdamentes acél kilincs, hengerzár				
SZÁRNY – EGYÉB TARTOZÉK	-				
SZÁRNY – ÜVEGEZÉS	lásd anyagnál				
SZÁRNY – SZÍN, FELÜLETKÉPZ.	-				
KIEGÉSZÍTŐK					
MEGJEGYZÉS	-				
HANGGÁTLÁS	30 dB				

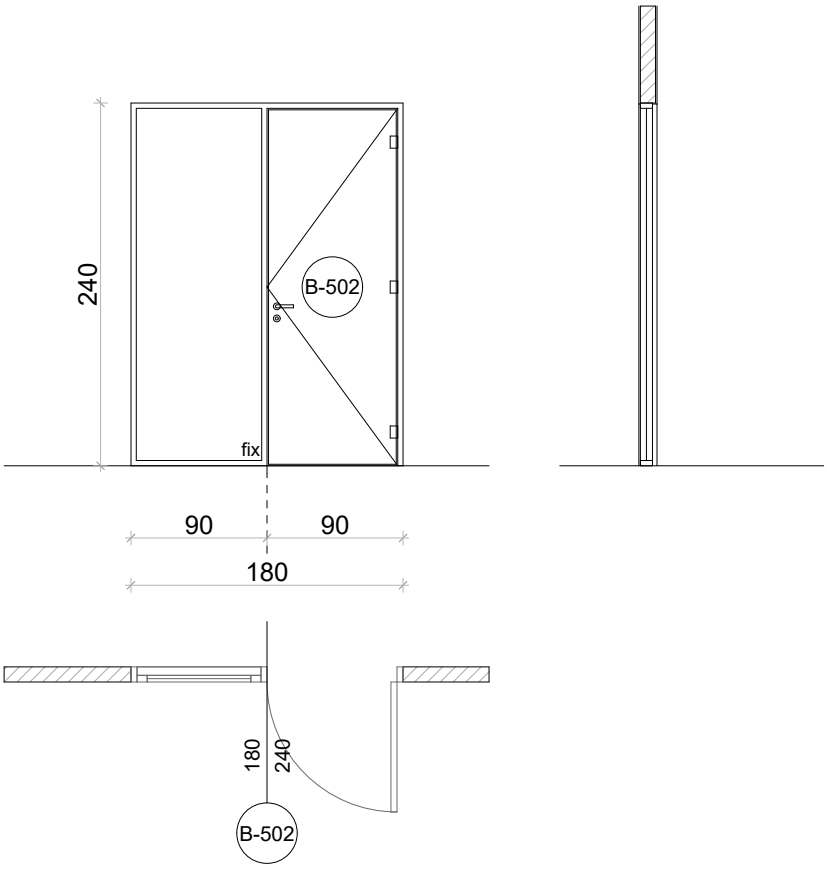

Méretek a helyszínen ellenőrizendők, kivitelezés előtt a terv a tervezővel egyeztetendő! A kiválasztásra kerülő anyagok, anyagszínek és szerkezeti megoldások a tervezővel egyeztetendők!	Projekt címe	Veresegyházi Katolikus Gimnázium 2112 Veresegyház, Fő út 117-125., Hrsz:58	2017. 11. 19.
	Terv	BELSŐÉPÍTÉSZETI KIVITELI TERV belső nyílászáró konszignáció	M 1:50

BELSŐ NYÍLÁSZÁRÓ KONSZIGNÁCIÓ

Méretek névleges méretek, DIN szabvány szerint! Kódok és általános megjegyzések ld. konszign. borítón! Gyártás előtt a méretek a helyszínen ellenőrízendők! Beépítendő típus tervezővel egyeztetendő!

méret **1450/2400**

konszign.szám **B-503**

MEGNEVEZÉS	tanári üvegfal ajtóval	DARAB	balos	jobbos	összesen
NYITÁSMÓD	egyszárnyú nyíló	1.ütem		1	**1**
JELLEMZŐ HELY	fsz	2.ütem			
FALVTG., SZERK	10 cm vázkerámia vakolva	mindösszesen			**1**
BEÉPÍTÉSI MÓD	utólag beépíthető				
KÜSZÖB, KÖNYÖKLŐ	-				
TOK – SZERK./ANYAG	aluminium tok szerkezet, DEKO FG34 v. azzal műszakilag egyenértékű				
TOK – SZÍN, FELÜLET	gyárilag porszórt, RAL 7035 világos szürke				
SZÁRNY – ANYAG	keret nélküli 10mm ESG üveg				
SZÁRNY – VASALAT, PÁNT	3 db alupánt, DEKO rendszerelem v. azzal műszakilag egyenértékű				
SZÁRNY – KILINCS, ZÁR	Dorma Arcos Stúdió kilincs azzal műszakilag egyenértékű rozsdamentes acél kilincs, hengerzár				
SZÁRNY – EGYÉB TARTOZÉK	-				
SZÁRNY – ÜVEGEZÉS	lásd anyagnál				
SZÁRNY – SZÍN, FELÜLETKÉPZ.	-				
KIEGÉSZÍTŐK					
MEGJEGYZÉS	-				
HANGGÁTLÁS	30 dB				

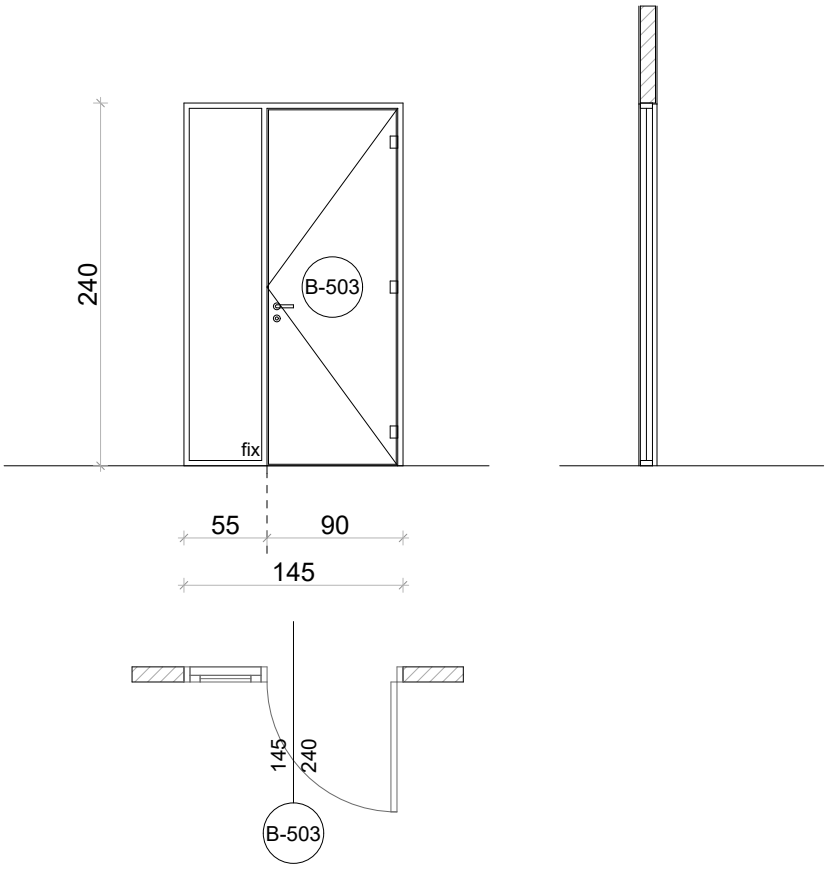

Méretek a helyszínen ellenőrizendők, kivitelezés előtt a terv a tervezővel egyeztetendő! A kiválasztásra kerülő anyagok, anyagszínek és szerkezeti megoldások a tervezővel egyeztetendők!	Projekt címe	Veresegyházi Katolikus Gimnázium 2112 Veresegyház, Fő út 117-125., Hrsz:58	2017. 11. 19.
	Terv	BELSŐÉPÍTÉSZETI KIVITELI TERV belső nyílászáró konszignáció	M 1:50

BELSŐ NYÍLÁSZÁRÓ KONSZIGNÁCIÓ

Méretek névleges méretek, DIN szabvány szerint! Kódok és általános megjegyzések ld. konszign. borítón!
Gyártás előtt a méretek a helyszínen ellenőrízendők! Beépítendő típus tervezővel egyeztetendő!

méret	konszign.szám
4000/2400	**B-504**

MEGNEVEZÉS	tanári üvegfal ajtóval	DARAB	balos	jobbos	összesen
NYITÁSMÓD	egyszárnyú nyíló	1.ütem		1	**1**
JELLEMZŐ HELY	fsz	2.ütem			
FALVTG., SZERK	10 cm vázkerámia vakolva	mindösszesen			**1**
BEÉPÍTÉSI MÓD	utólag beépíthető				
KÜSZÖB, KÖNYÖKLŐ	-				
TOK – SZERK./ANYAG	aluminium tok szerkezet, DEKO FG34 v. azzal műszakilag egyenértékű				
TOK – SZÍN, FELÜLET	gyárilag porszórt, RAL 7035 világos szürke				
SZÁRNY – ANYAG	keret nélküli 10mm ESG üveg, homokfújt				
SZÁRNY – VASALAT, PÁNT	3 db alupánt, DEKO rendszerelem v. azzal műszakilag egyenértékű				
SZÁRNY – KILINCS, ZÁR	Dorma Arcos Stúdió kilincs azzal műszakilag egyenértékű rozsdamentes acél kilincs, hengerzár				
SZÁRNY – EGYÉB TARTOZÉK	-				
SZÁRNY – ÜVEGEZÉS	lásd anyagnál				
SZÁRNY – SZÍN, FELÜLETKÉPZ.	-				
KIEGÉSZÍTŐK					
MEGJEGYZÉS	-				
HANGGÁTLÁS	30 dB				

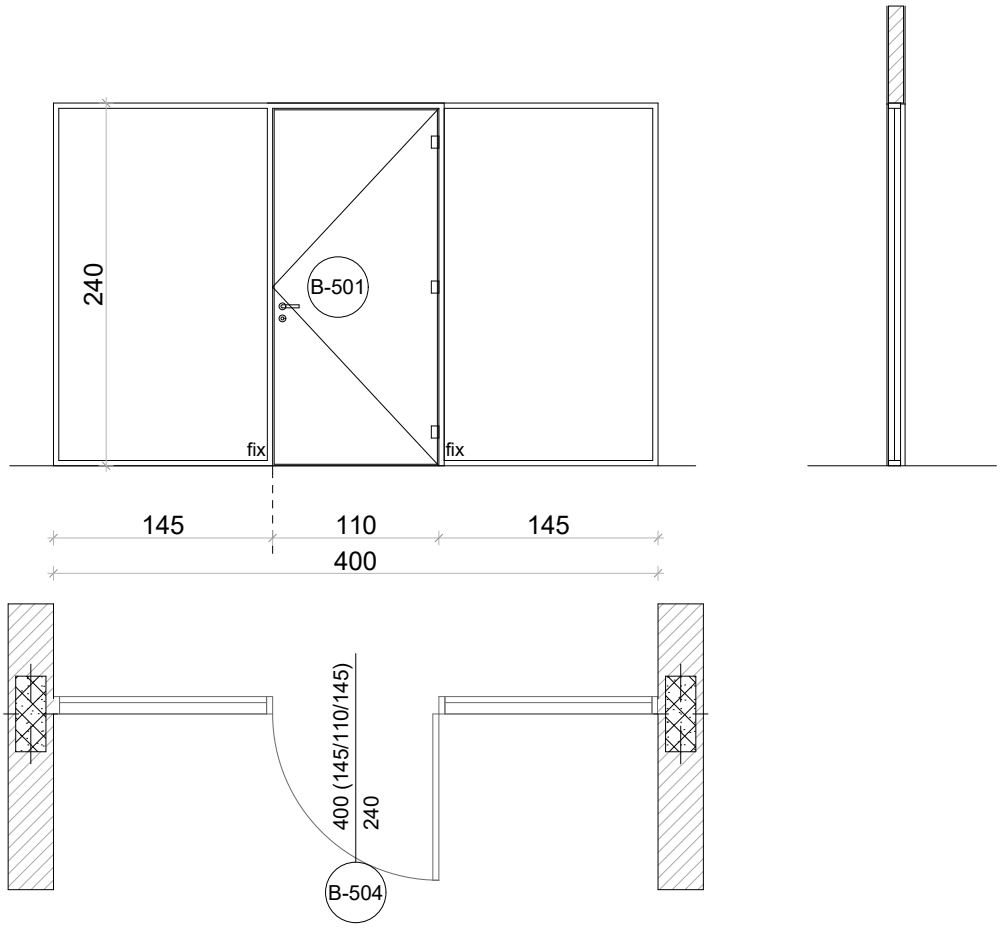

Méretek a helyszínen ellenőrizendők, kivitelezés előtt a terv a tervezővel egyeztetendő! A kiválasztásra kerülő anyagok, anyagszínek és szerkezeti megoldások a tervezővel egyeztetendők!	Projekt címe	Veresegyházi Katolikus Gimnázium 2112 Veresegyház, Fő út 117-125., Hrsz:58	2017. 11. 19.
	Terv	BELSŐÉPÍTÉSZETI KIVITELI TERV belső nyílászáró konszignáció	M 1:50

BELSŐ NYÍLÁSZÁRÓ KONSZIGNÁCIÓ

Méretek névleges méretek, DIN szabvány szerint! Kódok és általános megjegyzések ld. konszign. borítón! Gyártás előtt a méretek a helyszínen ellenőrízendők! Beépítendő típus tervezővel egyeztetendő!

méret	konszign.szám
7200/3480	**B-505**

MEGNEVEZÉS		Parthos Palace 90 tér elválasztó tolófal v. műszakilag egyenértékű	DARAB	balos	jobbos	összesen
NYITÁSMÓD		tolónyíló	1.ütem			
JELLEMZŐ HELY		fsz	2.ütem		1	**1**
FALVTG., SZERK		-	mindösszesen			**1**
BEÉPÍTÉSI MÓD		utólag beépíthető				
KÜSZÖB, KÖNYÖKLŐ		-				
TOK	SZERK./ANYAG	Parthos Palace 90 szinter. alu sín (felső sínvezetés, alsó megvezetés) v. műszakilag azzal egyenértékű				
	SZÍN, FELÜLET	RAL 7035 világos szürke				
SZÁRNY	ANYAG	90mm falvastagságú EGGER melamin burkolatú falelemek v. műszakilag azzal egyenértékű				
	VASALAT, PÁNT	egycsuklós felfüggesztés, parkolás a tolófal síkjában egy oldalon				
	KILINCS, ZÁR	kézi mozgatás				
	EGYÉB TARTOZÉK	-				
	ÜVEGEZÉS	-				
	SZÍN, FELÜLETKÉPZ.	-				
KIEGÉSZÍTŐK		-				
MEGJEGYZÉS		195 kg/fm szerkezeti súly				
HANGGÁTLÁS		46 dB				

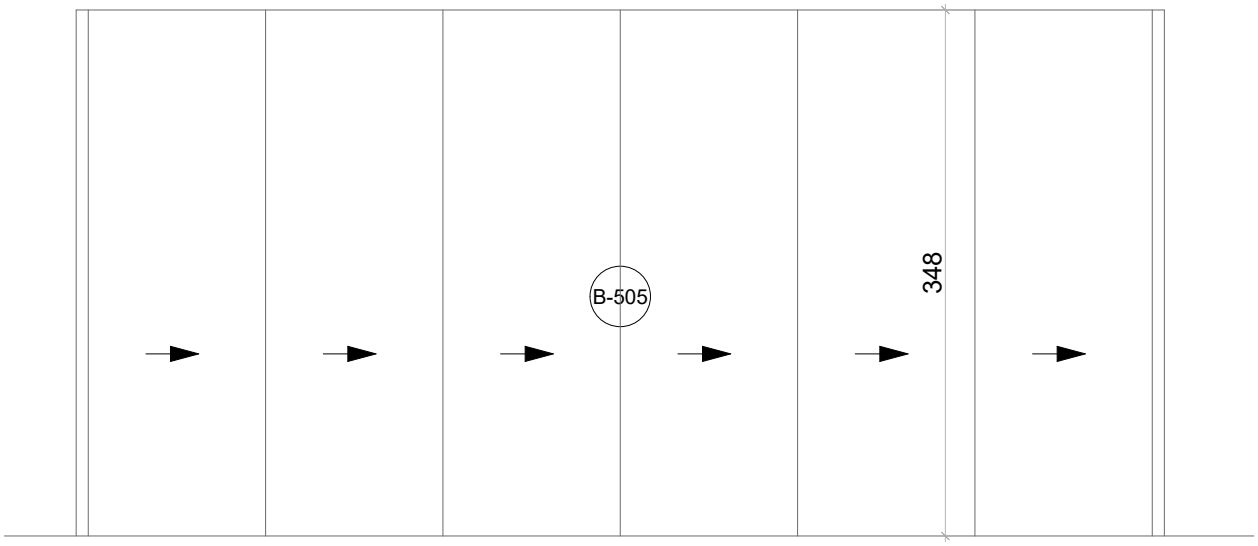

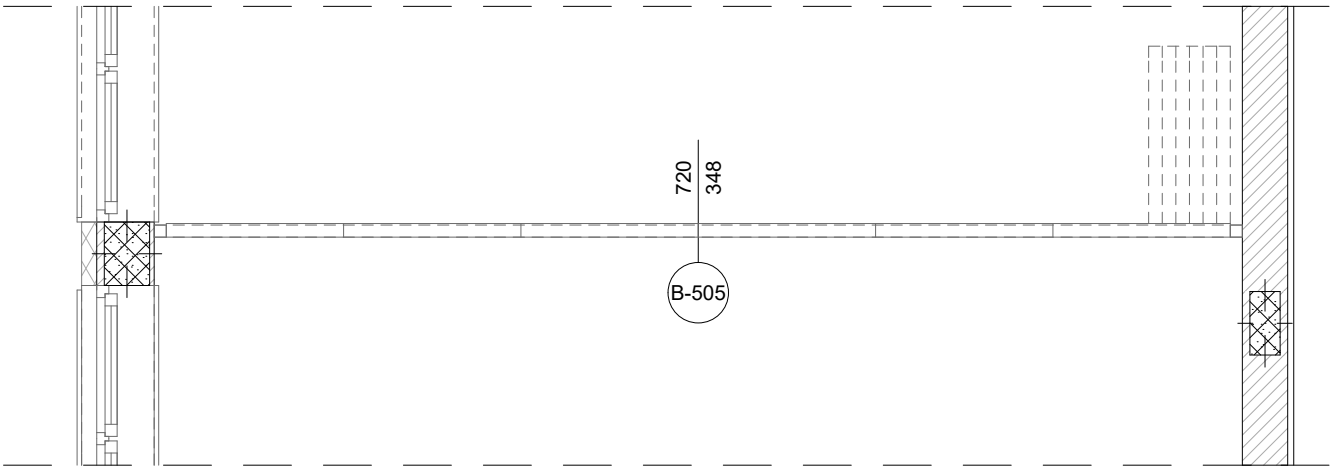

Méretek a helyszínen ellenőrizendők, kivitelezés előtt a terv a tervezővel egyeztetendő! A kiválasztásra kerülő anyagok, anyagszínek és szerkezeti megoldások a tervezővel egyeztetendők!	Projekt címe	Veresegyházi Katolikus Gimnázium 2112 Veresegyház, Fő út 117-125., Hrsz:58	2017. 11. 19.
	Terv	BELSŐÉPÍTÉSZETI KIVITELI TERV belső nyílászáró konszignáció	M 1:50

BELSŐ NYÍLÁSZÁRÓ KONSZIGNÁCIÓ

Méretek névleges méretek, DIN szabvány szerint! Kódok és általános megjegyzések ld. konszign. borítón! Gyártás előtt a méretek a helyszínen ellenőrízendők! Beépítendő típus tervezővel egyeztetendő!

méret	konszign.szám
4000/3000	**B-506**

MEGNEVEZÉS	Parthos Palace 90 tér elválasztó tolófal v. műszakilag egyenértékű	DARAB	balos	jobbos	összesen
NYITÁSMÓD	tolónyíló	1.ütem			
JELLEMZŐ HELY	2 emelet	2.ütem		1	**1**
FALVTG., SZERK	-	mindösszesen			**1**
BEÉPÍTÉSI MÓD	utólag beépíthető				
KÜSZÖB, KÖNYÖKLŐ	-				
TOK – SZERK./ANYAG	Parthos Palace 90 szinter. alu sín (felső sínvezetés, alsó megvezetés) v. műszakilag azzal egyenértékű				
TOK – SZÍN, FELÜLET	RAL 7035 világos szürke				
SZÁRNY – ANYAG	90mm falvastagságú EGGER melamin burkolatú falelemek v. műszakilag azzal egyenértékű				
SZÁRNY – VASALAT, PÁNT	egycsuklós felfüggesztés, parkolás a tolófal síkjában egy oldalon				
SZÁRNY – KILINCS, ZÁR	kézi mozgatás				
SZÁRNY – EGYÉB TARTOZÉK	-				
SZÁRNY – ÜVEGEZÉS	-				
SZÁRNY – SZÍN, FELÜLETKÉPZ.	-				
KIEGÉSZÍTŐK	-				
MEGJEGYZÉS	111 kg/fm szerkezeti súly				
HANGGÁTLÁS	37 dB				

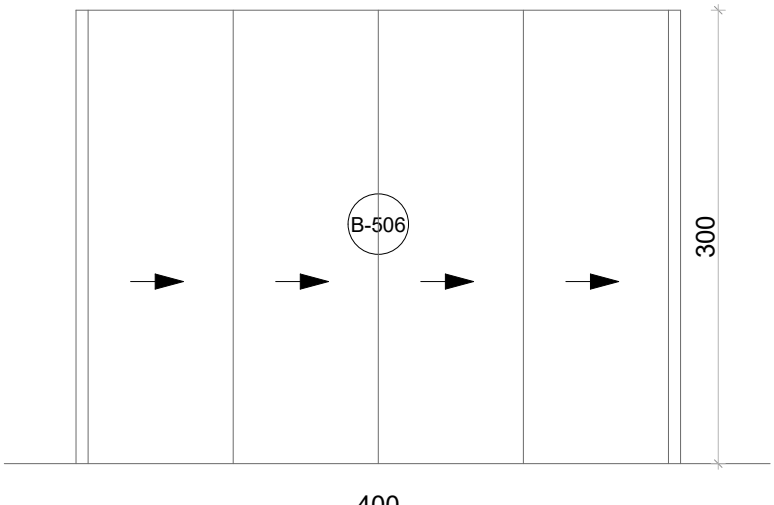

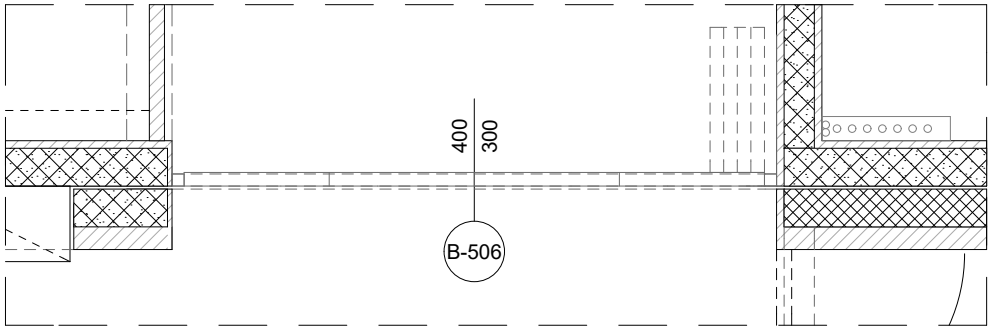

Méretek a helyszínen ellenőrizendők, kivitelezés előtt a terv a tervezővel egyeztetendő! A kiválasztásra kerülő anyagok, anyagszínek és szerkezeti megoldások a tervezővel egyeztetendők!	Projekt címe	Veresegyházi Katolikus Gimnázium 2112 Veresegyház, Fő út 117-125., Hrsz:58	2017. 11. 19.
	Terv	BELSŐÉPÍTÉSZETI KIVITELI TERV belső nyílászáró konszignáció	M 1:50

BELSŐ NYÍLÁSZÁRÓ KONSZIGNÁCIÓ

Méretek névleges méretek, DIN szabvány szerint! Kódok és általános megjegyzések ld. konszign. borítón!
Gyártás előtt a méretek a helyszínen ellenőrízendők! Beépítendő típus tervezővel egyeztetendő!

méret	konszign.szám
1000/1500	**B-601**

MEGNEVEZÉS	porta ablak	DARAB	balos	jobbos	összesen
NYITÁSMÓD	felfele toló	1.ütem			
JELLEMZŐ HELY	fsz	2.ütem	**1**		**1**
FALVTG., SZERK	10 cm vázkerámia vakolava, egyoldali csempeburkolattal	mindösszesen			**1**
BEÉPÍTÉSI MÓD	utólag beépíthető				
KÜSZÖB, KÖNYÖKLŐ	-				
TOK – SZERK./ANYAG	aluminium tok szerkezet				
TOK – SZÍN, FELÜLET	gyárilag porszórt, RAL 7035 világos szürke				
SZÁRNY – ANYAG	aluminium szárny szerkezet				
SZÁRNY – VASALAT, PÁNT	tolóvasalat				
SZÁRNY – KILINCS, ZÁR	HOPPE Paris 138 L vagy azzal műszakilag egyenértékű rozsdamentes acél kilincs				
SZÁRNY – EGYÉB TARTOZÉK	-				
SZÁRNY – ÜVEGEZÉS	2 rtg hőszigetelő üvegezéssel				
SZÁRNY – SZÍN, FELÜLETKÉPZ.	gyárilag porszórt, RAL 7035 világos szürke				
KIEGÉSZÍTŐK	-				
MEGJEGYZÉS	-				
HANGGÁTLÁS	-				

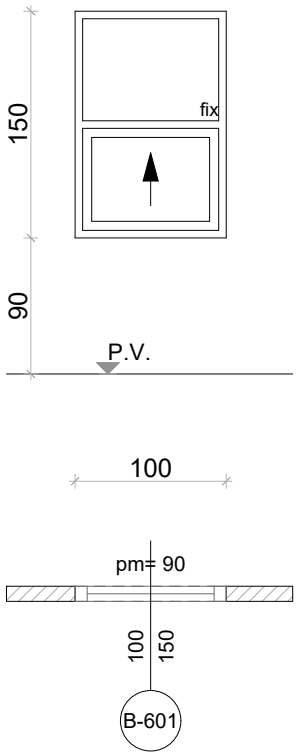

Méretek a helyszínen ellenőrizendők, kivitelezés előtt a terv a tervezővel egyeztetendő! A kiválasztásra kerülő anyagok, anyagszínek és szerkezeti megoldások a tervezővel egyeztetendők!	Projekt címe	Veresegyházi Katolikus Gimnázium 2112 Veresegyház, Fő út 117-125., Hrsz:58	2017. 11. 19.
	Terv	BELSŐÉPÍTÉSZETI KIVITELI TERV belső nyílászáró konszignáció	M 1:50

BELSŐ NYÍLÁSZÁRÓ KONSZIGNÁCIÓ

Méretek névleges méretek, DIN szabvány szerint! Kódok és általános megjegyzések ld. konszign. borítón! Gyártás előtt a méretek a helyszínen ellenőrízendők! Beépítendő típus tervezővel egyeztetendő!

méret **600/600**

konszign.szám **B-602**

MEGNEVEZÉS		fix tantermi ablak ablak	DARAB	balos	jobbos	összesen
NYITÁSMÓD		fix	1.ütem			
JELLEMZŐ HELY		2. emelet	2.ütem	**1**		**1**
FALVTG., SZERK		10 cm vázkerámia vakolva	mindösszesen			**1**
BEÉPÍTÉSI MÓD		utólag beépíthető				
KÜSZÖB, KÖNYÖKLŐ		-				
TOK	SZERK./ANYAG	sajtolt köríves aluminium tok szerkezet				
	SZÍN, FELÜLET	gyárilag porszórt, RAL 7035 világos szürke				
SZÁRNY	ANYAG	-				
	VASALAT, PÁNT	-				
	KILINCS, ZÁR	-				
	EGYÉB TARTOZÉK	-				
	ÜVEGEZÉS	2 rtg biztonsági (edzett) üvegezéssel, víztiszta				
	SZÍN, FELÜLETKÉPZ.	-				
KIEGÉSZÍTŐK		-				
MEGJEGYZÉS		-				
HANGGÁTLÁS		27 dB				

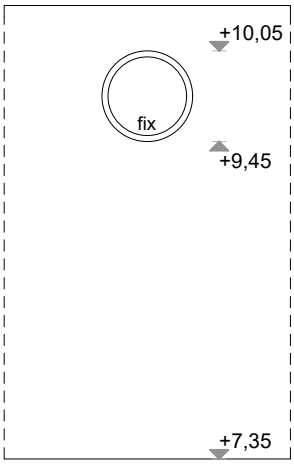

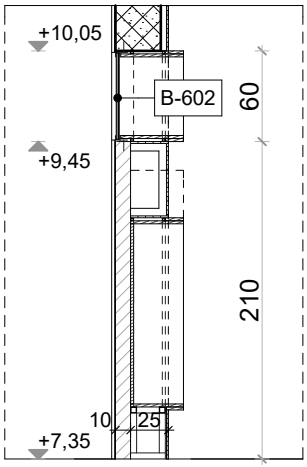

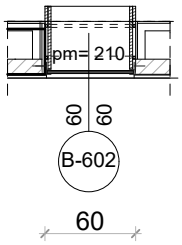

Méretek a helyszínen ellenőrizendők, kivitelezés előtt a terv a tervezővel egyeztetendő! A kiválasztásra kerülő anyagok, anyagszínek és szerkezeti megoldások a tervezővel egyeztetendők!	Projekt címe	Veresegyházi Katolikus Gimnázium 2112 Veresegyház, Fő út 117-125., Hrsz:58	2017. 11. 19.
	Terv	BELSŐÉPÍTÉSZETI KIVITELI TERV belső nyílászáró konszignáció	M 1:50